www.sferra.pro
sferra@sferra.pro

Sferra
steel systems

Модульные дымоходные системы

КАТАЛОГ 2014 г.

2 выпуск

Модульные дымоходы из нержавеющей стали производства компании «Сферра» предназначены для отвода дымовых газов (продуктов сгорания топлива) в атмосферу, а также для обеспечения нормальной естественной тяги в печи. Областью применения являются: котлы твердотопливные (пеллетные, дровяные), жидкотопливные (дизельные, мазутные), газовые, индивидуальные теплогенераторы (поквартирное теплоснабжение) и комбинированные.

Соединение модулей дымохода производится двумя способами: «раструб» (для диапазона диаметров от 80 до 300 мм) и «зиг» (для диапазона диаметров от 350 до 1200 мм). Система соединения «раструб» не меняет внутреннего сечения дымового канала и обеспечивает плотный стык. С применением специальных уплотняющих элементов (поставляются отдельно) класс уплотнения значительно повышается.

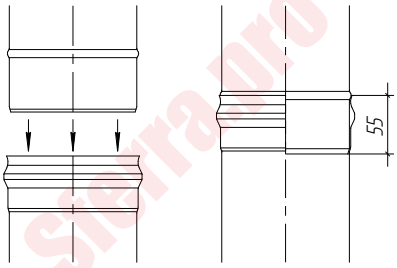

Соединение «раструб»

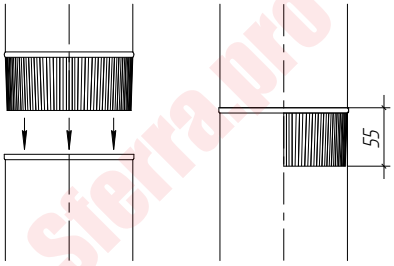

Соединение «зиг»

Сборка дымового канала может производиться «по конденсату» (тип К) и «по дыму» (тип Д). При сборке «по конденсату» конденсат, образуемый внутри дымового канала, будет стекать по всей длине и собираться в его нижней части. Затем специально предусмотренным устройством кондесат можно отвести в канализационный канал. Сборка «по дыму» применяется предпочтительно только для наружного контура утепленного дымового канала, при такой сборке внутрь контура не сможет попасть влага из атмосферы.

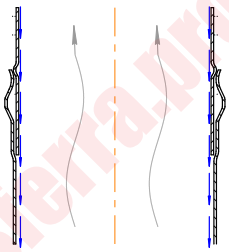

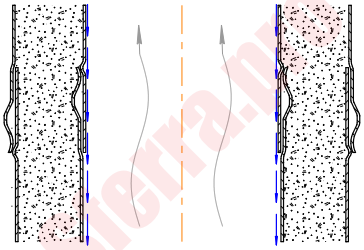

«по конденсату» (тип К)

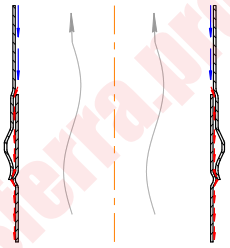

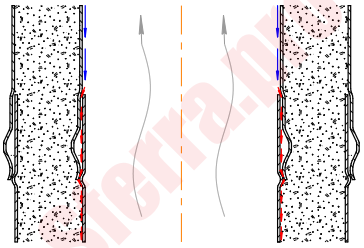

«по дыму» (тип Д)

Дымоход требует постоянного ухода, в процессе функционирования он постоянно засоряется и забивается сажей и копотью, таким образом снижается рабочая способность и эксплуатационный ресурс. Чистку дымохода необходимо проводить до или после отопительного сезона, то есть в то время, когда он не функционирует.

Схема монтажа с проходом дымового канала через кровлю

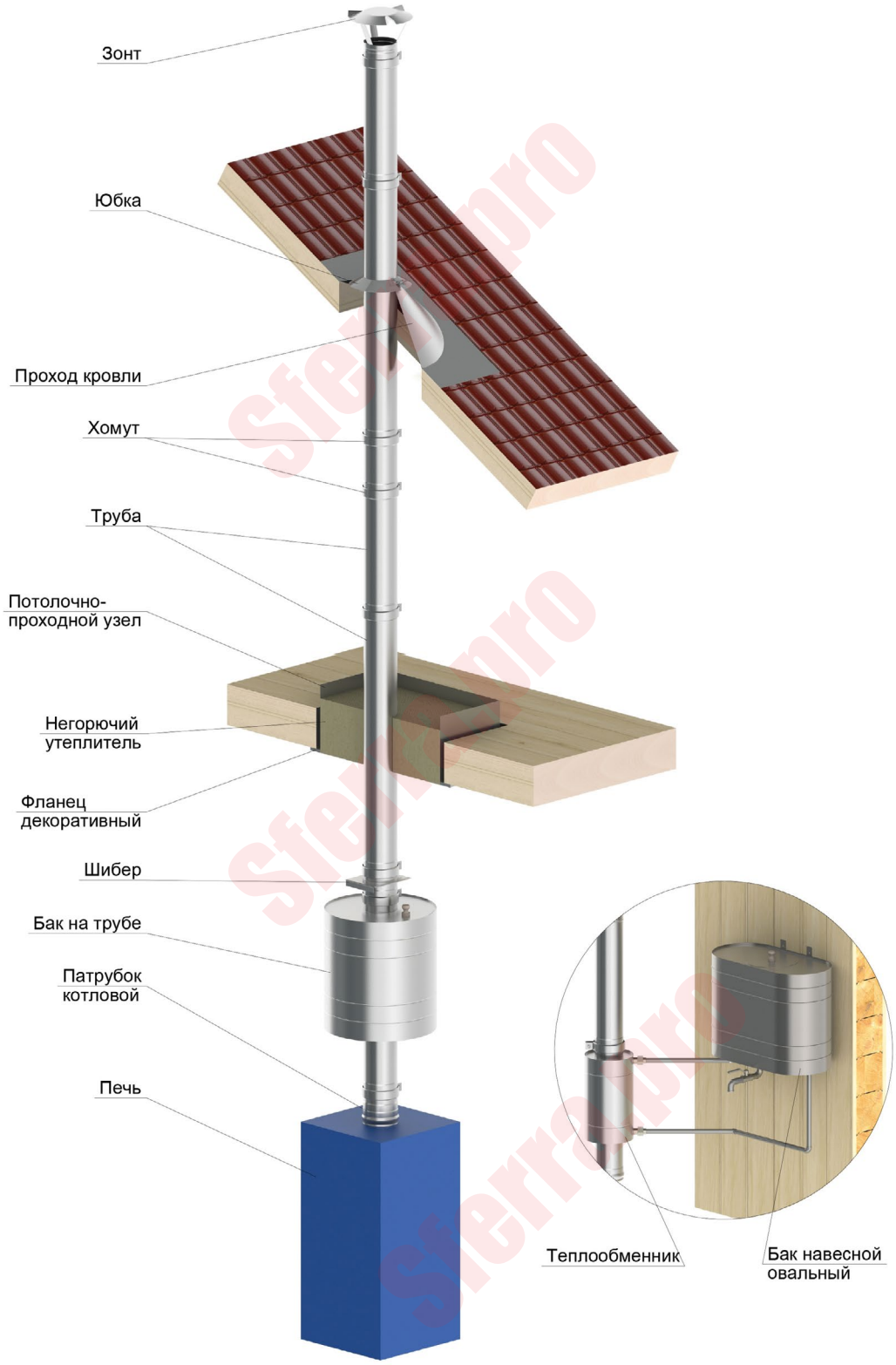

Для обеспечения пожарной безопасности эксплуатации монтаж следует производить строго в соответствии со СНиП 41-01-2003 «Отопление, вентиляция и кондиционирование».

Схема монтажа с проходом дымового канала утепленного через кровлю

Схема монтажа с проходом дымового канала утепленного через стену

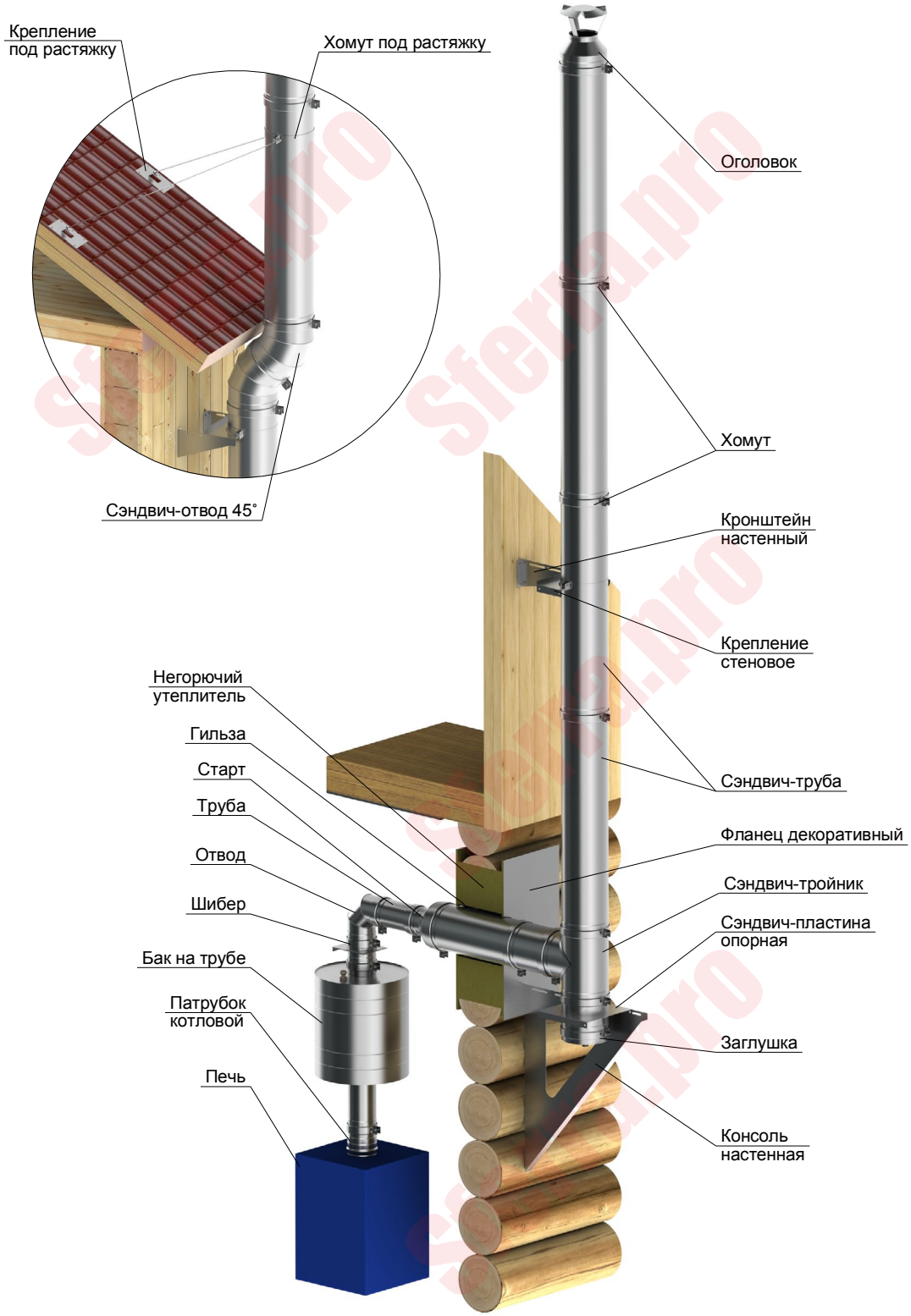

Для обеспечения пожарной безопасности эксплуатации монтаж следует производить строго в соответствии со СНиП 41-01-2003 «Отопление, вентиляция и кондиционирование».

Схема монтажа с проходом дымового канала утепленного через стену

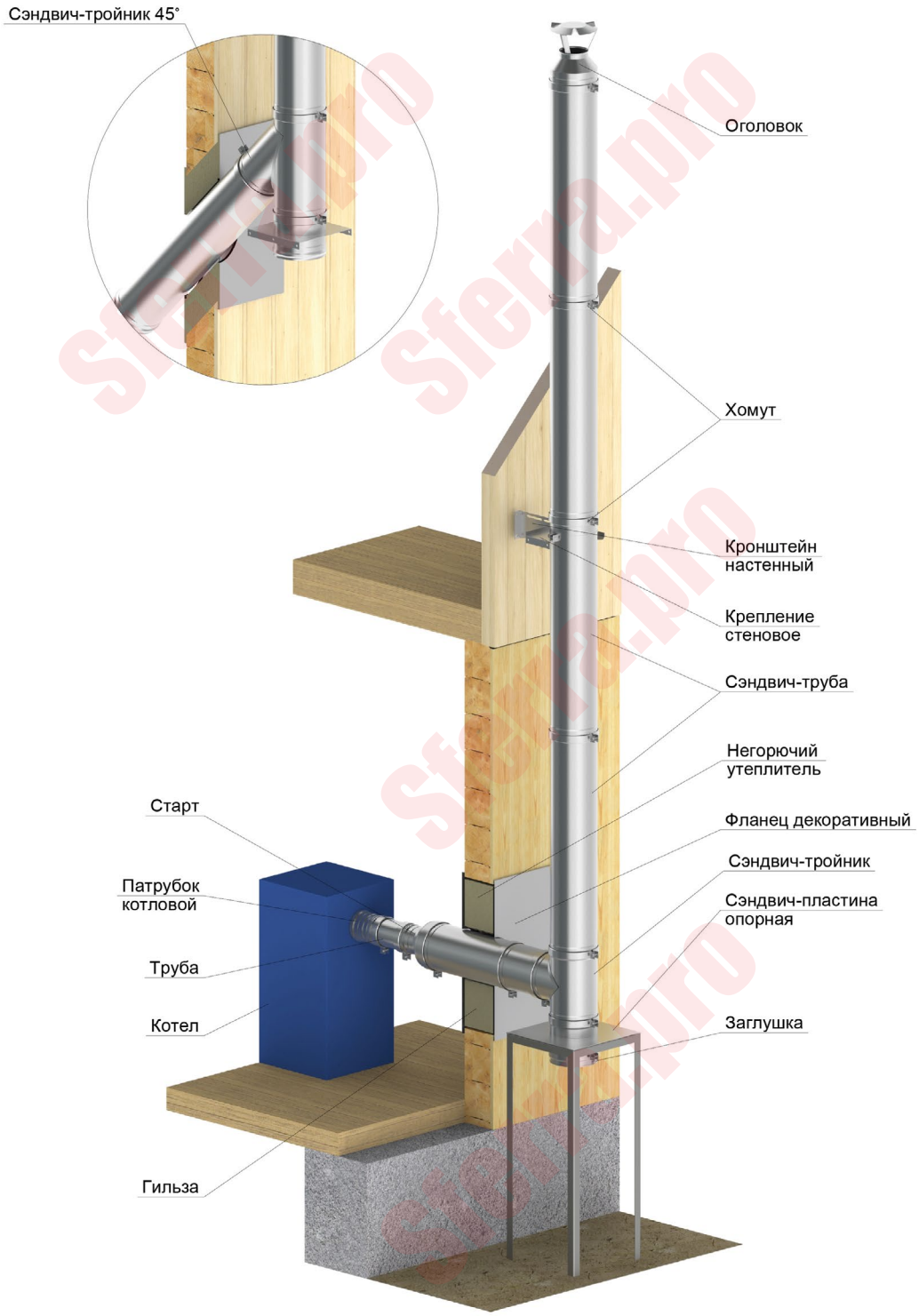

Система дымоудаления и воздухоподачи с коаксиальным (совмещенным) устройством дымоудаления и воздухоподачи

Система дымоудаления и воздухоподачи с раздельным устройством дымоудаления и воздухоподачи

Производим коллективные дымоходы для поквартирного теплоснабжения жилых зданий с теплогенераторами на газовом топливе, выполненные в соответствии с требованиями СП 41-108-2004 и СНиП 41-01-2003.

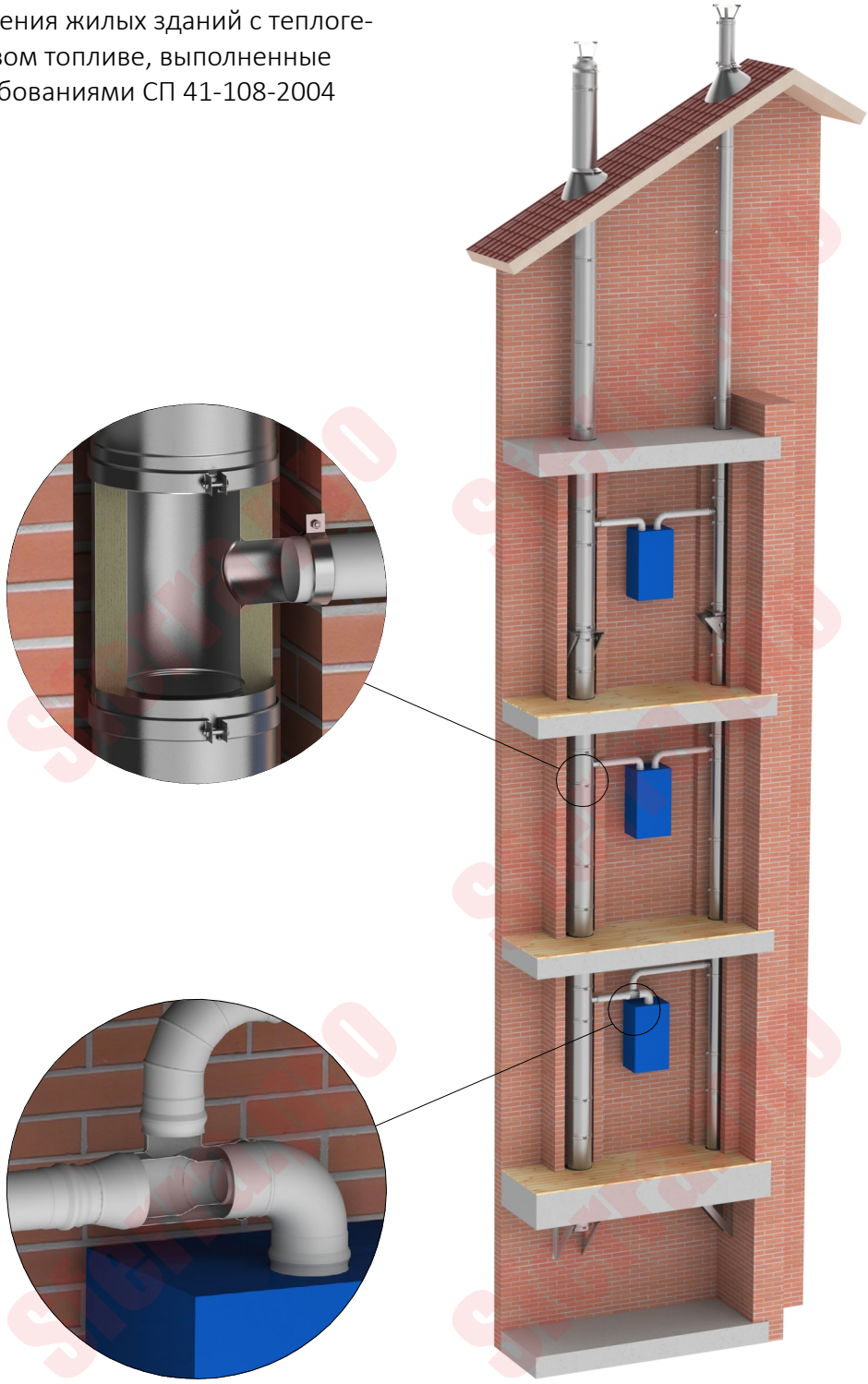

Промышленные дымоходы

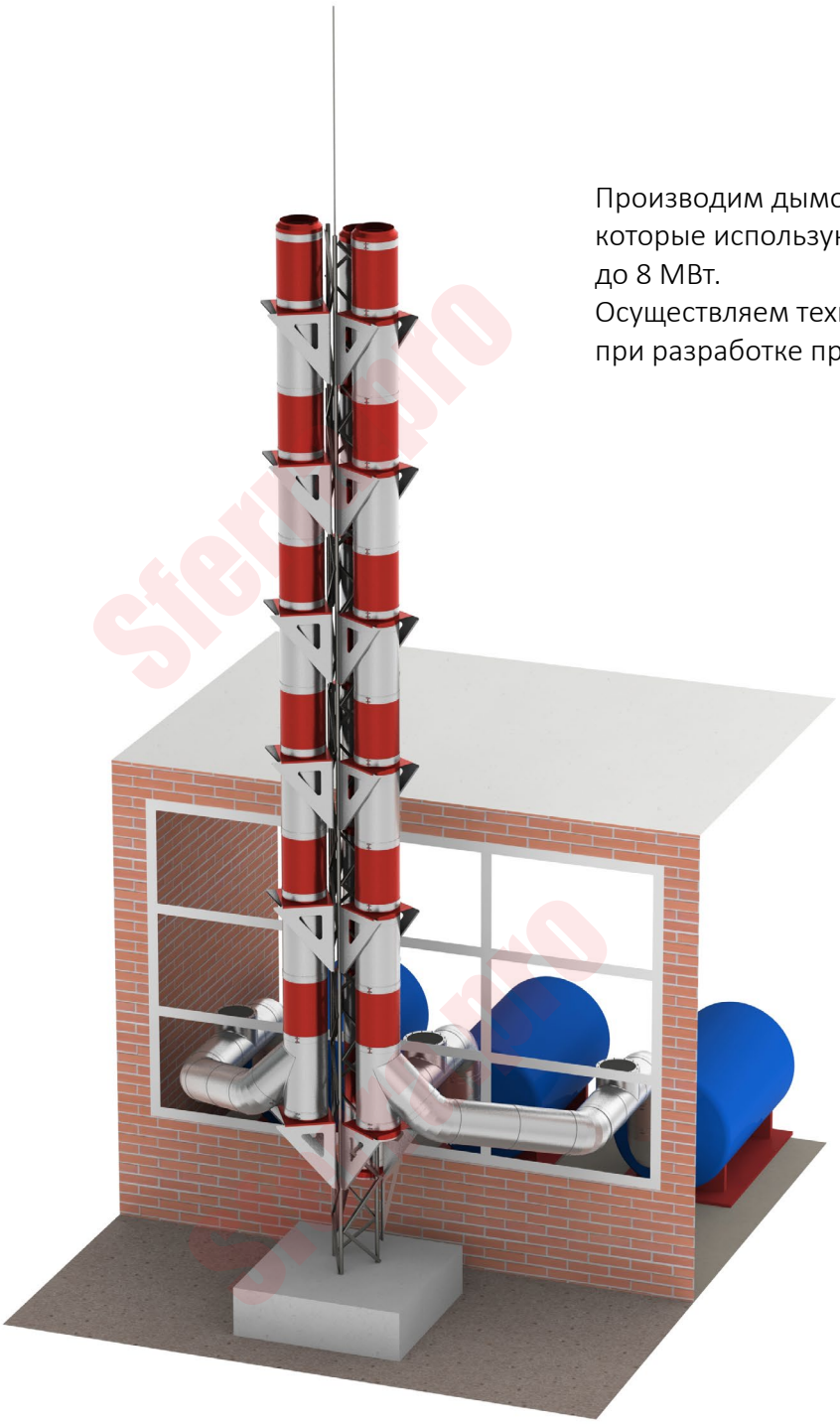

Производим дымоходы промышленного типа, которые используются на котлах мощностью до 8 МВт.
Осуществляем техническую поддержку при разработке проектной документации.

Декоративная окраска

Декоративная окраска осуществляется путем нанесения порошковых красок для придания изделиям определенного декоративного эффекта. Подбор цвета осуществляется в соответствии с цветовой коллекцией RAL.

бордовый красный синий зеленый серый шоколадный белый черный

Sferra
steel systems

Одностенные дымоходы

Труба

0,25 м; 0,5 м; 1,0 м

Основной элемент, используется для набора требуемой длины дымового канала.

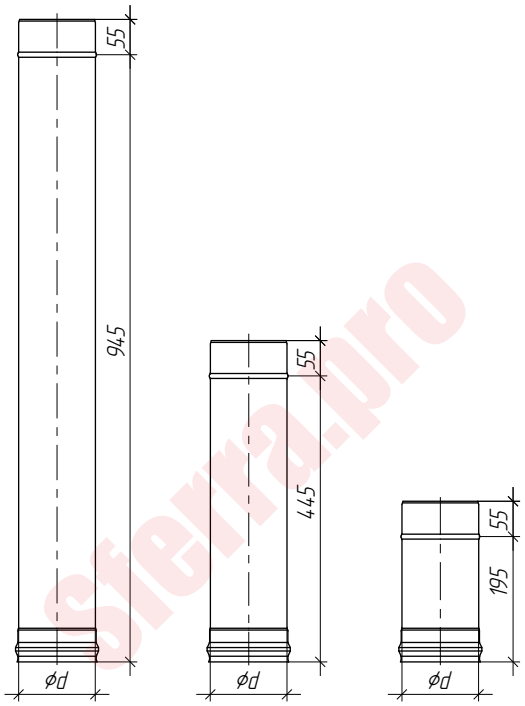

Ød	80	100	110	115	120	130	140	150	160	180	200	220	230	250	280	300

Ød	350	400	450	500	550	600	650	700	750	800	850	900	950	1000

Варианты материалов, (мм):

ЖС (0,5)
ЖС (0,8)
КЖС (0,5)
КЖС (0,8)
ОС (0,5)

ЖС - Жаростойкая сталь используется при непрерывной эксплуатации до 700°С, периодической эксплуатации до 815°С.
КЖС - Кислотно-жаростойкая сталь используется при непрерывной эксплуатации до 800°С, периодической эксплуатации до 900°С.
ОС - Оцинкованная сталь, используется при температурах до 110°С.

Гильза

0,25 м; 0,5 м; 1,0 м

Используется при монтаже дымового канала через стену. Гильза монтируется в конструкцию стены, зазор между стенками гильзы и дымового канала (15 мм), следует предусматривать с заполнением негорючими материалами.

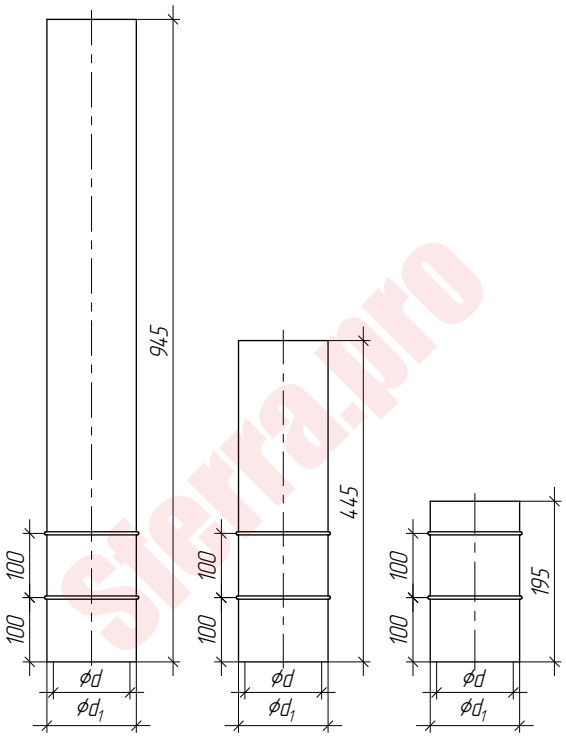

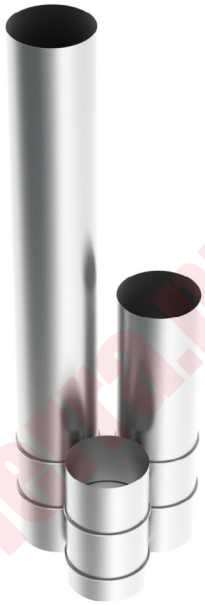

Sferra.pro

Ød	100	110	115	120	130	140	150	160	180	200	220	230	250	280	300	280	300
$Ød_1$	130	140	145	150	160	170	180	190	210	230	250	260	280	310	330	310	330

Ød	350	400	450	500	550	600	650	700	750	800	850	900	950	1000	1050	1100
$Ød_1$	380	430	480	530	580	630	680	730	780	830	880	930	980	1030	1080	1130

Варианты материалов, (мм):

ЖС (0,5)
ОС (0,5)

ЖС - Жаростойкая сталь используется при непрерывной эксплуатации до 700°С, периодической эксплуатации до 815°С.
ОС - Оцинкованная сталь, используется при температурах до 110°С.

Шибер-задвижка

Используется для регулирования тяги путем перемещения задвижки перпендикулярно оси направления дымового канала.

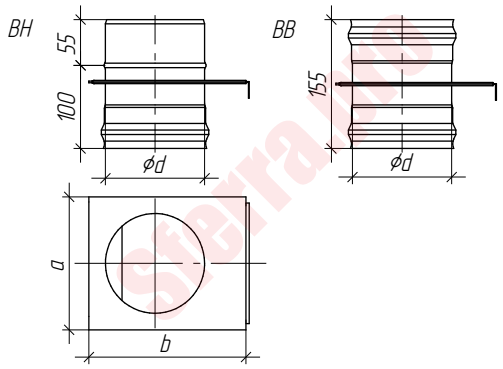

Ød	100	110	115	120	130	140	150	160	180	200
a	150	150	155	160	170	180	190	200	220	240
b	180	180	185	190	200	210	220	230	250	270

Варианты материалов, (мм):

ЖС (0,8) / ЖС (1,0)
КЖС (0,8) / КЖС (1,0)

Шибер поворотный

тип 1

Используется для регулирования тяги путем изменения сечения дымового канала вращением внутренней задвижки круглой формы.

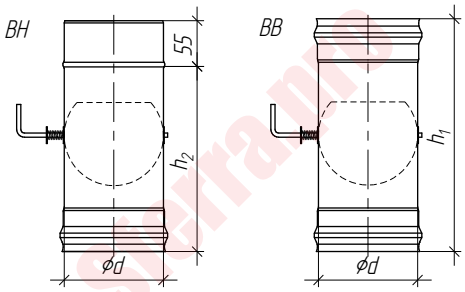

Варианты материалов, (мм):

ЖС (0,5) / ЖС (1,0)
ЖС (0,8) / ЖС (1,0)
ЖС (0,8) / ЖС (2,0)
КЖС (0,5) / КЖС (1,0)
КЖС (0,8) / КЖС (1,0)
КЖС (0,8) / КЖС (2,0)

Ød	80	100	110	115	120	130	140	150	160	180	200	220	230	250	280	300
h_1	240	260	270	275	280	290	300	310	320	340	360	380	390	410	440	460
h_2	185	205	215	220	225	235	245	255	265	285	305	325	335	355	385	405

Ød	350	400	450	500	550	600	650	700	750	800	850	900	950	1000
h_1	510	560	610	660	850	900	950	1000	1050	1100	1150	1200	1250	1300
h_2	455	505	555	605	795	845	895	945	995	1045	1095	1145	1195	1245

ЖС - Жаростойкая сталь используется при непрерывной эксплуатации до 700°С, периодической эксплуатации до 815°С.
КЖС - Кислотно-жаростойкая сталь используется при непрерывной эксплуатации до 800°С, периодической эксплуатации до 900°С.

Шибер поворотный

тип 2

Используется для регулирования тяги путем изменения сечения дымового канала вращением внутренней задвижки круглой формы.

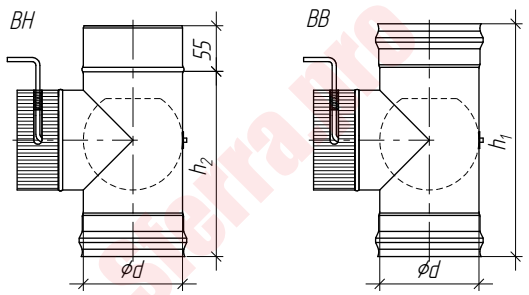

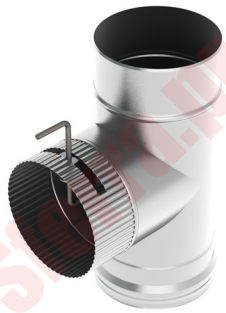

Ød	80	100	110	115	120	130	140	150	160	180	200	220	230	250	280	300
h_1	240	260	270	275	280	290	300	310	320	340	360	380	390	410	440	460
h_2	185	205	215	220	225	235	245	255	265	285	305	325	335	355	385	405

Ød	350	400	450	500	550	600	650	700	750	800	850	900	950	1000
h_1	510	560	610	660	850	900	950	1000	1050	1100	1150	1200	1250	1300
h_2	455	505	555	605	795	845	895	945	995	1045	1095	1145	1195	1245

Варианты материалов, (мм):

ЖС (0,5) / ЖС (1,0)
ЖС (0,8) / ЖС (1,0)
ЖС (0,8) / ЖС (2,0)
КЖС (0,5) / КЖС (1,0)
КЖС (0,8) / КЖС (1,0)
КЖС (0,8) / КЖС (2,0)

Искрогаситель

Используется для улавливания искр, выбрасываемых из дымового канала. Устанавливается на концевой элемент дымового канала (зонт, оголовок, оголовок-зонт, труба).

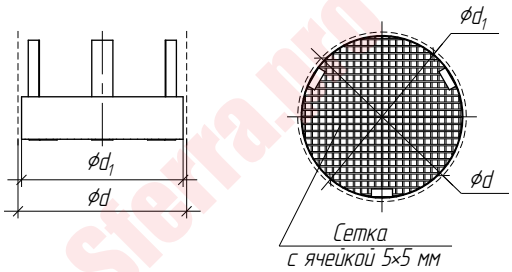

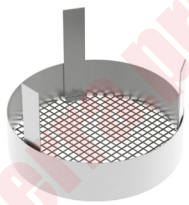

Ød	80	100	110	115	120	130	140	150	160	180	200	220	230	250
$Ød_1$	73	93	103	108	113	123	133	143	153	173	193	213	223	243

Варианты материалов, (мм):

ЖС (0,5)

ЖС - Жаростойкая сталь используется при непрерывной эксплуатации до 700°С, периодической эксплуатации до 815°С.

Отвод 45°

Используется для изменения направления оси дымового канала на 45°.

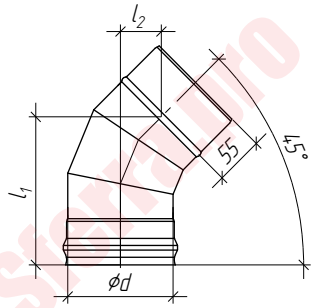

Ød	80	100	110	115	120	130	140	150	160	180	200	220	230	250	280	300
l_1	153	161	164	166	168	171	175	178	182	189	205	212	216	223	233	240
l_2	41	44	45	46	47	48	50	51	53	56	62	65	67	70	74	77

Ød	350	400	450	500	550	600	650	700	750	800	850	900	950	1000
l_1	150	276	293	382	399	417	435	452	470	612	630	648	665	683
l_2	84	91	99	135	143	150	157	165	172	233	239	245	253	260

Варианты материалов, (мм):

ЖС (0,5)
ЖС (0,8)
КЖС (0,5)
КЖС (0,8)
ОС (0,5)

Отвод 90°

3-х сегментный

Используется для изменения направления оси дымового канала на 90°. Конструкция из 3-х сегментов.

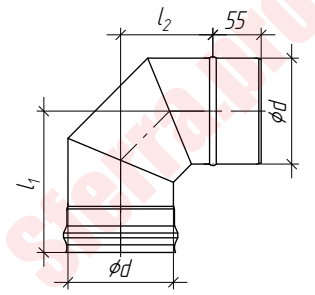

Ød	80	100	110	115	120	130	140	150
l_1	140	150	155	158	160	165	170	175
l_2	85	95	100	103	105	110	115	120

Варианты материалов, (мм):

ЖС (0,5)
ЖС (0,8)
КЖС (0,5)
КЖС (0,8)
ОС (0,5)

ЖС - Жаростойкая сталь используется при непрерывной эксплуатации до 700°С, периодической эксплуатации до 815°С.
КЖС - Кислотно-жаростойкая сталь используется при непрерывной эксплуатации до 800°С, периодической эксплуатации до 900°С.
ОС - Оцинкованная сталь, используется при температурах до 110°С.

Отвод 90°

Используется для изменения направления оси дымового канала на 90°.
Конструкция из 5-и и более сегментов.

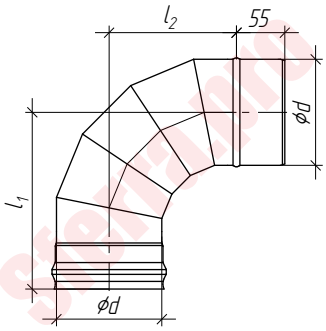

Ød	80	100	110	115	120	130	140	150	160	180	200	220	230	250	280	300
l_1	180	190	195	197,5	200	205	210	215	220	230	260	270	275	285	300	310
l_2	125	135	140	142,5	145	150	155	160	165	175	205	215	220	230	245	255

Ød	350	400	450	500	550	600	650	700	750	800	850	900	950	1000
l_1	335	360	385	460	485	510	535	535	635	710	735	825	850	875
l_2	280	305	330	405	430	455	480	555	580	655	680	770	795	820

Варианты материалов, (мм):

ЖС (0,5)
ЖС (0,8)
КЖС (0,5)
КЖС (0,8)
ОС (0,5)

ЖС - Жаростойкая сталь используется при непрерывной эксплуатации до 700°С, периодической эксплуатации до 815°С.
КЖС - Кислотно-жаростойкая сталь используется при непрерывной эксплуатации до 800°С, периодической эксплуатации до 900°С.
ОС - Оцинкованная сталь, используется при температурах до 110°С.

Тройник 45°

Используется для соединения наклонного дополнительного участка дымового канала с основным вертикальным.

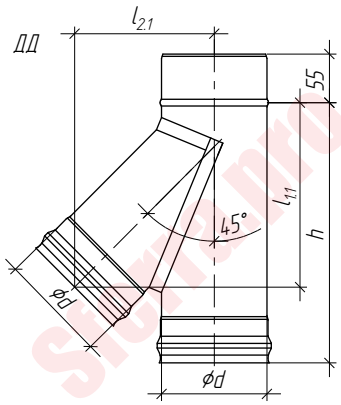

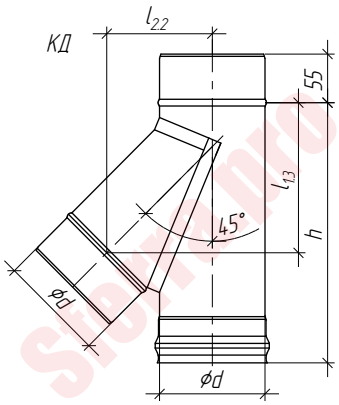

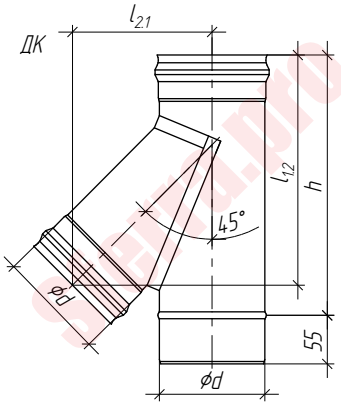

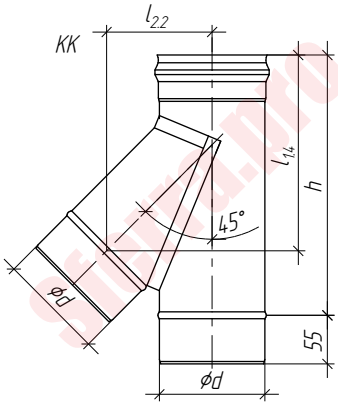

Ød	80	100	110	115	120	130	140	150	160	180	200	220	230	250	280	300
$l_{1.1}$	166	188	198	204	209	219	230	241	251	272	294	315	326	347	379	400
$l_{1.2}$	221	243	253	259	264	274	285	296	306	327	349	370	381	402	434	455
$l_{1.3}$	128	149	159	165	170	181	191	202	212	234	255	276	287	308	340	361
$l_{1.4}$	183	204	214	220	225	236	246	257	267	289	310	331	342	363	395	416
$l_{2.1}$	125	142	150	155	159	168	176	185	193	210	227	244	253	270	296	313
$l_{2.2}$	86	103	112	116	120	129	137	146	154	171	188	205	214	231	257	274
h	238	266	281	288	295	309	323	337	351	380	408	436	450	479	521	549

Ød	350	400	450	500	550	600	650	700	750	800	850	900	950	1000
$l_{1.1}$	453	506	559	612	665	718	771	824	877	930	983	1036	1089	1142
$l_{1.2}$	508	561	614	667	720	773	826	879	932	985	1038	1091	1144	1197
$l_{1.3}$	414	467	520	573	626	679	732	785	838	891	944	997	1050	1103
$l_{1.4}$	469	522	575	628	681	734	787	840	893	946	999	1052	1105	1158
$l_{2.1}$	355	398	441	483	526	569	611	654	697	739	782	825	867	910
$l_{2.2}$	316	359	402	444	487	530	572	615	658	701	743	786	829	871
h	620	691	761	832	903	974	1044	1115	1186	1256	1327	1398	1469	1539

Варианты материалов, (мм):

ЖС (0,5)
ЖС (0,8)
КЖС (0,5)
КЖС (0,8)
ОС (0,5)

ЖС - Жаростойкая сталь используется при непрерывной эксплуатации до 700°С, периодической эксплуатации до 815°С.
КЖС - Кислотно-жаростойкая сталь используется при непрерывной эксплуатации до 800°С, периодической эксплуатации до 900°С.
ОС - Оцинкованная сталь, используется при температурах до 110°С.

Тройник 90°

Используется для соединения дополнительного горизонтального участка дымового канала с основным вертикальным.

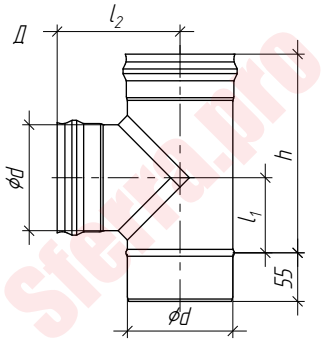

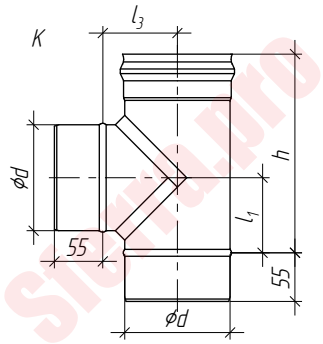

Ød	80	100	110	115	120	130	140	150	160	180	200	220	230	250	280	300
l_1	65	75	80	83	85	90	95	100	105	115	125	135	140	150	165	175
l_2	120	130	135	138	140	145	150	155	160	170	180	190	195	205	220	230
l_3	65	75	80	83	85	90	95	100	105	115	125	135	140	150	165	175
h	185	205	215	220	225	235	245	255	265	285	305	325	335	355	385	405

Ød	350	400	450	500	550	600	650	700	750	800	850	900	950	1000
l_1	200	225	250	275	300	325	350	375	400	425	450	475	500	525
l_2	255	280	305	330	355	380	405	430	455	480	505	530	555	580
l_3	200	225	250	275	300	325	350	375	400	425	450	475	500	525
h	455	505	555	605	655	705	755	805	855	905	955	1005	1055	1105

Варианты материалов, (мм):

ЖС (0,5)
ЖС (0,8)
КЖС (0,5)
КЖС (0,8)
ОС (0,5)

ЖС - Жаростойкая сталь используется при непрерывной эксплуатации до 700°С, периодической эксплуатации до 815°С.
КЖС - Кислотно-жаростойкая сталь используется при непрерывной эксплуатации до 800°С, периодической эксплуатации до 900°С.
ОС - Оцинкованная сталь, используется при температурах до 110°С.

Заглушка-клапан

Используется только с тройником, в комбинации с которым образует взрывной клапан, предназначенный для предотвращения разрушения энергетических установок и дымового канала в случае взрыва горючих газов.

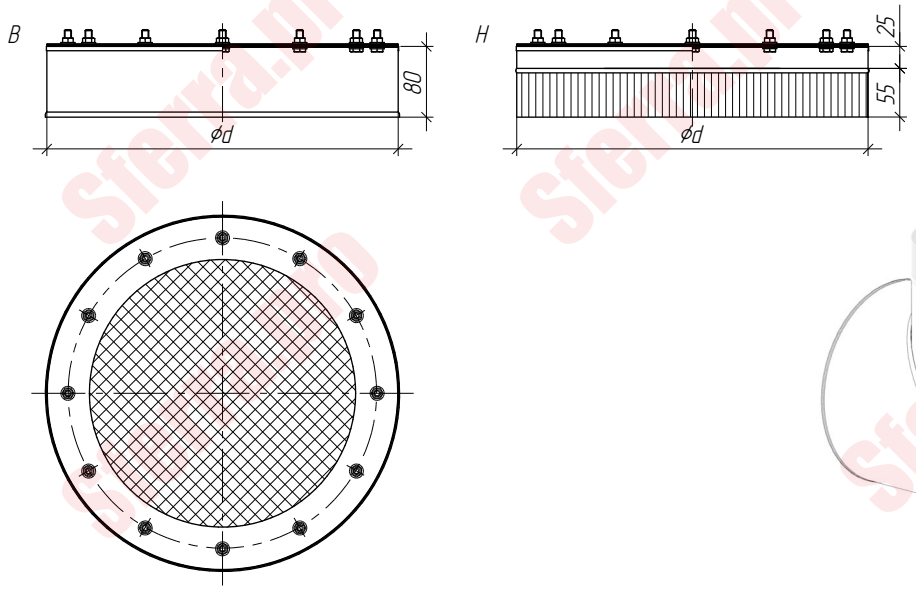

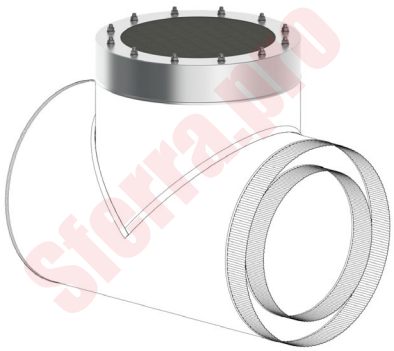

Ød	250	280	300	350	400	450	500	550	600	650	700	750	800	850	900	950	1000	1050	1100

Варианты материалов, (мм):

ЖС (0,5)
ЖС (0,8)
КЖС (0,5)
КЖС (0,8)

Конденсатосборник

Используется для сбора и отвода конденсата, предотвращает дальнейшее продвижение конденсата по внутренней поверхности дымового канала.

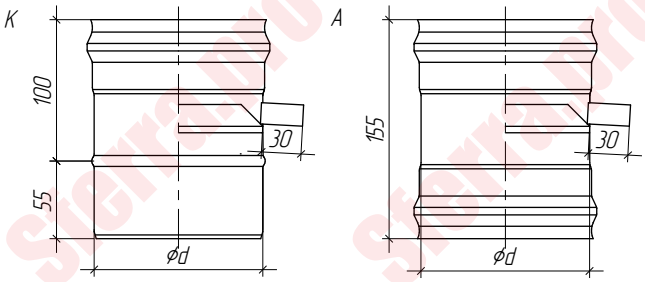

Ød	115	120	130	140	150	160	180	200	220	230	250	280	300

Ød	350	400	450	500	550	600	650	700	750	800	850	900	950	1000	1050	1100

Варианты материалов, (мм):

ЖС (0,5)
ЖС (0,8)
КЖС (0,5)
КЖС (0,8)

ЖС - Жаростойкая сталь используется при непрерывной эксплуатации до 700°С, периодической эксплуатации до 815°С.
КЖС - Кислотно-жаростойкая сталь используется при непрерывной эксплуатации до 800°С, периодической эксплуатации до 900°С.

Зонт

Концевой элемент, используется для предотвращения попадания в дымовой канал атмосферных осадков, при этом снижает тягу.

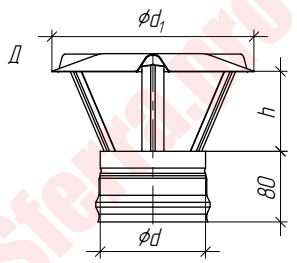

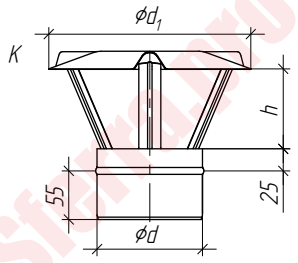

Варианты материалов, (мм):

ЖС (0,5)
ЖС (0,8)
КЖС (0,5)
КЖС (0,8)

Ød	80	100	110	115	120	130	140	150	160	180	200	220	230	250	280	300
$Ød_1$	180	180	200	200	230	230	270	270	270	320	360	410	410	450	500	540
h	80						105			140		160		200		210

Ød	350	400	450	500	550	600	650	700	750	800	850	900	950	1000
$Ød_1$	630	720	810	900	990	1080	1170	1260	1350	1440	1530	1620	1710	1800
h	250	280	315	350	385	420	455	490	525	560	595	630	665	700

Зонт-дефлектор

Концевой элемент, используется для повышения тяги в дымовом канале, наиболее эффективен при низких температурах и сильном ветре.

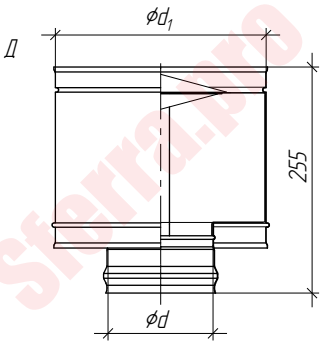

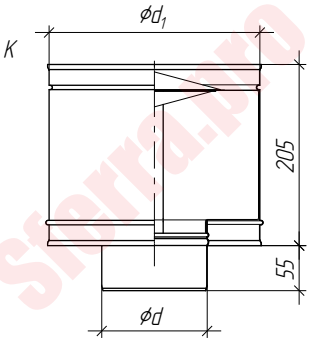

Варианты материалов, (мм):

ЖС (0,5)
ЖС (0,8)
КЖС (0,5)
КЖС (0,8)

Ød	80	100	110	115	120	130	140	150	160	180	200	220	230	250	280	300
$Ød_1$	200	220	230	235	240	250	260	270	280	300	320	340	350	370	400	420

Ød	350	400	450	500	550	600	650	700	750	800	850	900	950	1000
$Ød_1$	470	520	570	620	670	720	770	820	870	920	970	1020	1070	1120

ЖС - Жаростойкая сталь используется при непрерывной эксплуатации до 700°С, периодической эксплуатации до 815°С.
КЖС - Кислотно-жаростойкая сталь используется при непрерывной эксплуатации до 800°С, периодической эксплуатации до 900°С.

Заглушка глухая

Используется для закрытия концевых отверстий дымового канала.

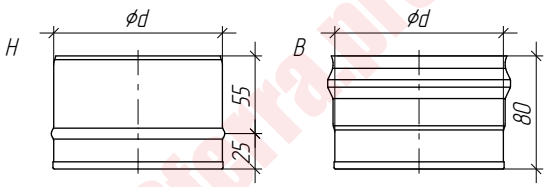

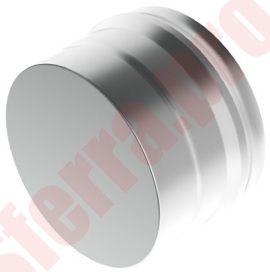

Ød	80	100	110	115	120	130	140	150	160	180	200	220	230	250	280	300

Ød	350	400	450	500	550	600	650	700	750	800	850	900	950	1000	1050	1100

Варианты материалов, (мм):

ЖС (0,5)
ЖС (0,8)
КЖС (0,5)
КЖС (0,8)
ОС (0,5)

Заглушка с ручкой

Используется для закрытия концевых отверстий дымового канала.

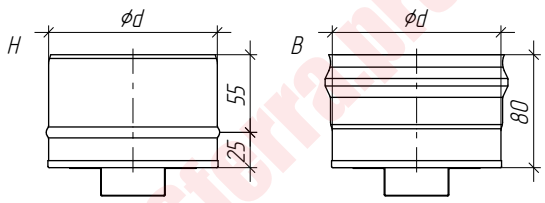

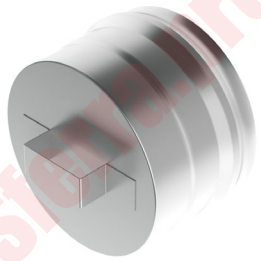

Ød	80	100	110	115	120	130	140	150	160	180	200	220	230	250	280	300

Ød	350	400	450	500	550	600	650	700	750	800	850	900	950	1000	1050	1100

Варианты материалов, (мм):

ЖС (0,5)
ЖС (0,8)
КЖС (0,5)
КЖС (0,8)
ОС (0,5)

ЖС - Жаростойкая сталь используется при непрерывной эксплуатации до 700°С, периодической эксплуатации до 815°С.
КЖС - Кислотно-жаростойкая сталь используется при непрерывной эксплуатации до 800°С, периодической эксплуатации до 900°С.
ОС - Оцинкованная сталь, используется при температурах до 110°С.

Заглушка с конденсатоотводом

Устанавливается в нижней части тройника или опорной пластины, для сбора и отвода конденсата, а также для осуществления ревизии и очистки дымового канала.

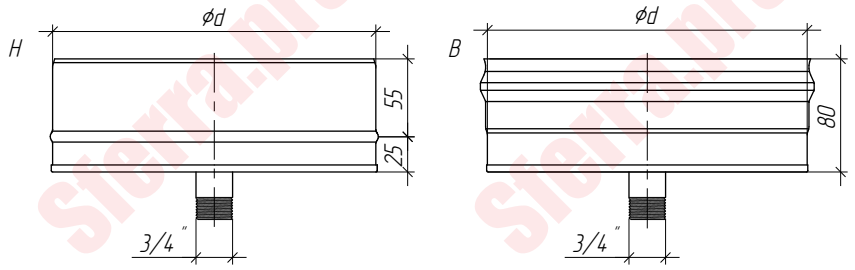

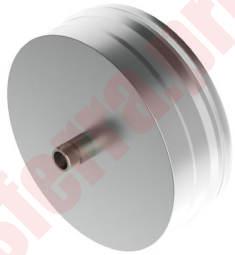

Ød	80	100	110	115	120	130	140	150	160	180	200	220	230	250	280	300

Ød	350	400	450	500	550	600	650	700	750	800	850	900	950	1000	1050	1100

Варианты материалов, (мм):

ЖС (0,5)
ЖС (0,8)
КЖС (0,5)
КЖС (0,8)
ОС (0,5)

Заглушка удлиненная

Устанавливается в нижней части тройника для обеспечения требования, предъявляемого к длине вертикального дымового канала ниже места соединения с его горизонтальным участком (не менее 250 мм).

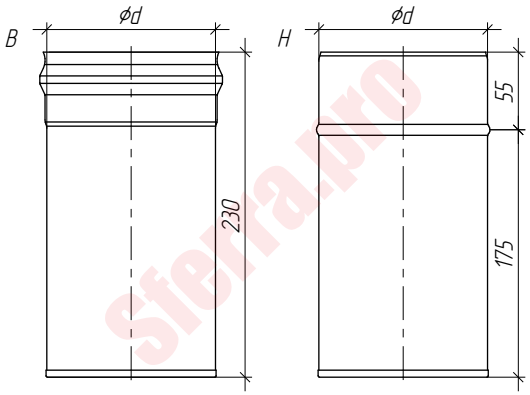

Ød	80	100	110	115	120	130	140	150	160	180	200	220	230	250	280	300

Ød	350	400	450	500	550	600	650	700	750	800	850	900	950	1000	1050	1100

Варианты материалов, (мм):

ЖС (0,5)
ЖС (0,8)
КЖС (0,5)
КЖС (0,8)
ОС (0,5)

ЖС - Жаростойкая сталь используется при непрерывной эксплуатации до 700°С, периодической эксплуатации до 815°С.
КЖС - Кислотно-жаростойкая сталь используется при непрерывной эксплуатации до 800°С, периодической эксплуатации до 900°С.
ОС - Оцинкованная сталь, используется при температурах до 110°С.

Заглушка удлиненная с конденсатоотводом

То же, что и заглушка удлиненная, с возможностью сбора и отвода конденсата, а также для возможности ревизии и очистки дымового канала.

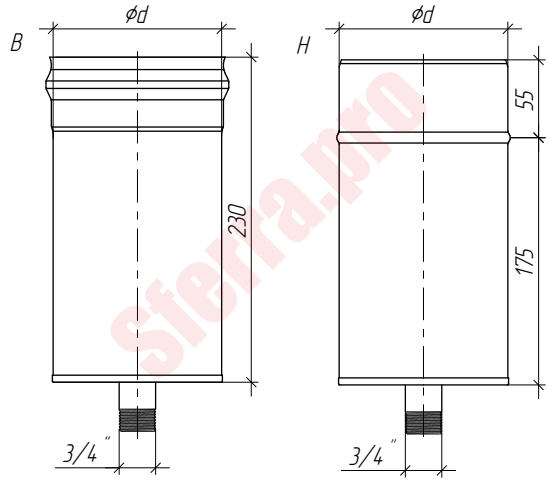

Ød	80	100	110	115	120	130	140	150	160	180	200	220	230	250	280	300

Ød	350	400	450	500	550	600	650	700	750	800	850	900	950	1000	1050	1100

Варианты материалов, (мм):

ЖС (0,5)
ЖС (0,8)
КЖС (0,5)
КЖС (0,8)
ОС (0,5)

Заглушка с отверстием

Используется только на конце утепленного дымового канала, закрывает только его утепленную часть.

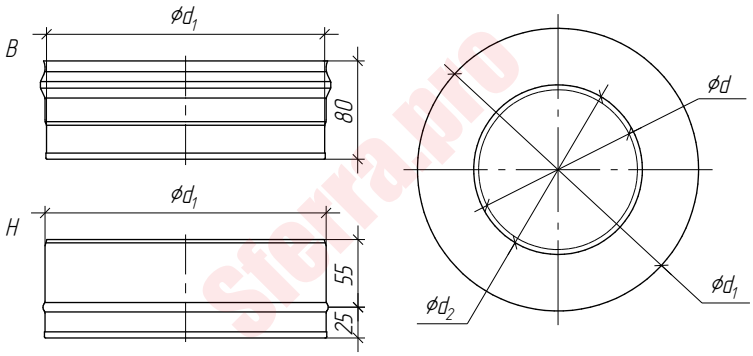

Варианты материалов, (мм):

ЖС (0,5)
ЖС (0,8)
КЖС (0,5)
КЖС (0,8)
ОС (0,5)

Ød	100	110	115	120	130	130	140	150	150	160	180	200	220	230	250	280	300
$Ød_1$	200	200	200	200	200	230	230	230	250	250	280	300	300	300	350	380	400
$Ød_2$	104	114	119	124	134	134	144	154	154	164	184	204	224	234	254	284	304

Ød	350	400	450	500	550	600	650	700	750	800	850	900	950	1000
$Ød_1$	450	500	550	600	650	700	750	800	850	900	950	1000	1050	1100
$Ød_2$	354	404	454	504	554	604	654	704	754	804	854	904	954	1004

ЖС - Жаростойкая сталь используется при непрерывной эксплуатации до 700°С, периодической эксплуатации до 815°С.
КЖС - Кислотно-жаростойкая сталь используется при непрерывной эксплуатации до 800°С, периодической эксплуатации до 900°С.
ОС - Оцинкованная сталь, используется при температурах до 110°С.

Переход

Используется для соединения дымовых каналов различных по диаметру.

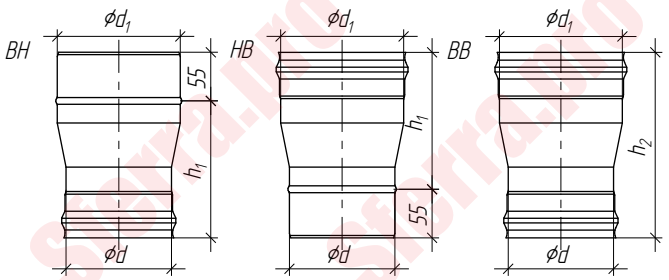

Варианты материалов, (мм):

- ЖС (0,5)
- ЖС (0,8)
- КЖС (0,5)
- КЖС (0,8)
- ОС (0,5)

Ød	80	80	80	80	80	100	100	100	100	100	100	100	100	110
$Ød_1$	100	110	115	120	150	110	115	120	125	130	140	150	200	115
h_1	135												155	135
h_2	190												210	190

Ød	110	110	110	110	110	115	115	115	115	115	115	115	115	120	120
$Ød_1$	120	125	130	140	150	120	125	130	135	140	145	150	160	125	130
h_1	135														
h_2	190														

Ød	120	120	120	120	125	125	125	125	125	130	130	130	130	135
$Ød_1$	135	140	150	160	130	135	140	150	160	135	140	150	160	140
h_1	135													
h_2	190													

Ød	135	135	135	140	140	140	140	150	150	150	150	150	150	160	160
$Ød_1$	150	160	180	150	160	180	200	160	180	200	230	250	280	180	200
h_1	135											155		135	
h_2	190											210		190	

Ød	160	160	180	180	180	180	180	200	200	200	200	200	220	220
$Ød_1$	220	230	200	220	230	250	280	220	230	250	280	300	230	250
h_1	135						155	135				155	135	
h_2	190						210	190				210	190	

Ød	220	220	230	230	230	230	250	250	250	280	280	300	300	350	350
$Ød_1$	280	300	250	280	300	400	280	300	350	300	350	350	400	400	450
h_1	135					155	135		155	135			155	135	155
h_2	190					210	190		210	195			210	195	210

ЖС - Жаростойкая сталь используется при непрерывной эксплуатации до 700°С, периодической эксплуатации до 815°С.
КЖС - Кислотно-жаростойкая сталь используется при непрерывной эксплуатации до 800°С, периодической эксплуатации до 900°С.
ОС - Оцинкованная сталь, используется при температурах до 110°С.

Переход-вкладыш

Используется в качестве адаптера при несовпадении номиналов дымового канала и выхода печи (не более 5мм).

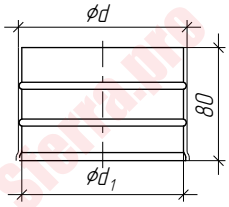

Ød	80	100	110	115	120	130	140	150
$Ød_1$	75	95	105	110	115	125	135	145

Варианты материалов, (мм):

ЖС (0,5)
ЖС (0,8)
КЖС (0,5)
КЖС (0,8)
ОС (0,5)

Соединитель

Используется для соединения дымовых каналов одинаковых по диаметру, при этом различных по типу (Д,К).

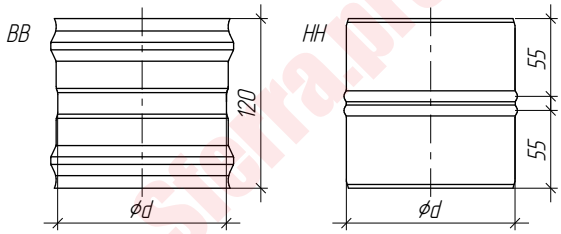

Ød1	80	100	110	115	120	130	140	150	160	180	200	220	230	250	280	300

Ød1	350	400	450	500	550	600	650	700	750	800	850	900	950	1000	1050	1100

Варианты материалов, (мм):

ЖС (0,5)
ЖС (0,8)
КЖС (0,5)
КЖС (0,8)
ОС (0,5)

Патрубок котловой

Используется в качестве адаптера при несовпадении номиналов дымового канала и выхода теплогенератора.

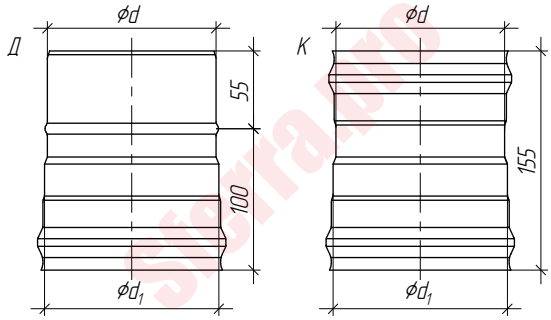

Ød	80	100	110	115	120	130	140	150	160	180	200	220	230	250	280	300
$Ød_1$	84	104	114	119	124	134	144	154	164	184	204	224	234	254	284	304

Ød	350	400	450	500	550	600	650	700	750	800	850	900	950	1000
$Ød_1$	354	404	454	504	554	604	654	704	754	804	854	904	954	1004

Варианты материалов, (мм):

ЖС (0,5)
ЖС (0,8)
КЖС (0,5)
КЖС (0,8)
ОС (0,5)

ЖС - Жаростойкая сталь используется при непрерывной эксплуатации до 700°С, периодической эксплуатации до 815°С.
КЖС - Кислотно-жаростойкая сталь используется при непрерывной эксплуатации до 800°С, периодической эксплуатации до 900°С.
ОС - Оцинкованная сталь, используется при температурах до 110°С.

Пластина опорная

Силовой элемент, используется в качестве опоры и только в комбинации с консолью настенной (стр. 54).

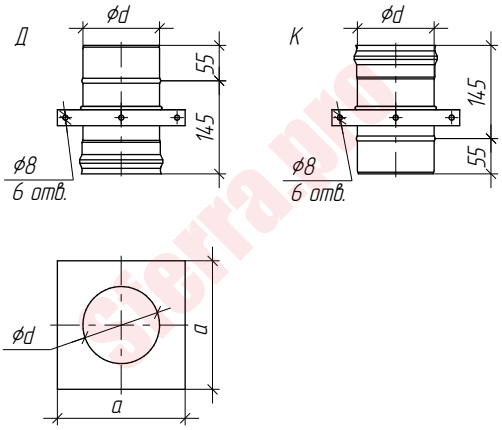

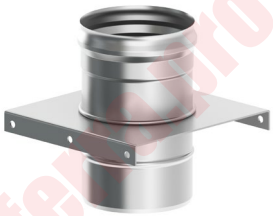

Ød	100	110	115	120	130	140	150	160	180	200	220	230	250	280	300
a	180	190	195	200	210	220	230	240	260	280	300	310	330	360	380

Ød	350	400	450	500	550	600	650	700	750	800	850	900	950	1000
a	430	480	530	580	630	680	730	780	830	880	930	980	1030	1080

Варианты материалов, (мм):

ЖС (0,5) / ЖС (2,0)
ЖС (0,8) / ЖС (2,0)
КЖС (0,5) / ЖС (2,0)
КЖС (0,8) / ЖС (2,0)
ОС (0,5) / ЖС (2,0)

ЖС (0,5) / ЧС (2,0)
ЖС (0,8) / ЧС (2,0)
КЖС (0,5) / ЧС (2,0)
КЖС (0,8) / ЧС (2,0)
ОС (0,5) / ЧС (2,0)

Пластина опорная на перекрытие

Силовой элемент, используется в качестве опоры, устанавливается на верхней стороне потолочного перекрытия.

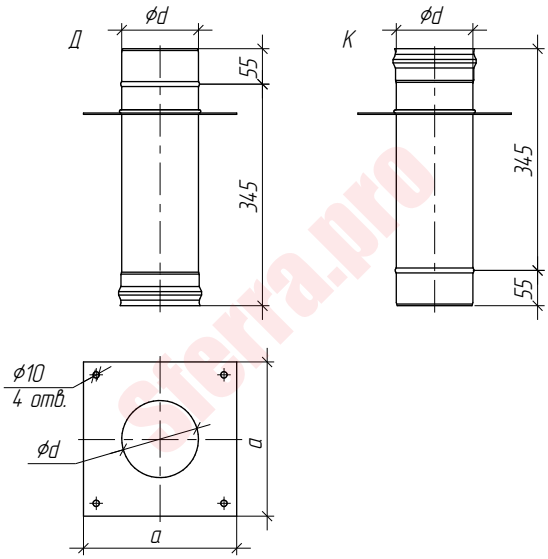

Ød	100	110	115	120	130	140	150	160	180	200	220	230	250	280	300
a	220	230	235	240	250	260	270	280	300	320	340	350	370	400	420

Ød	350	400	450	500	550	600	650	700	750	800	850	900	950	1000
a	470	520	570	620	670	720	770	820	870	920	970	1020	1070	1120

Варианты материалов, (мм):

ЖС (0,5) / ЖС (2,0)
ЖС (0,8) / ЖС (2,0)
КЖС (0,5) / ЖС (2,0)
КЖС (0,8) / ЖС (2,0)
ОС (0,5) / ЖС (2,0)

ЖС (0,5) / ЧС (2,0)
ЖС (0,8) / ЧС (2,0)
КЖС (0,5) / ЧС (2,0)
КЖС (0,8) / ЧС (2,0)
ОС (0,5) / ЧС (2,0)

ЖС - Жаростойкая сталь используется при непрерывной эксплуатации до 700°С, периодической эксплуатации до 815°С.
КЖС - Кислотно-жаростойкая сталь используется при непрерывной эксплуатации до 800°С, периодической эксплуатации до 900°С.
ОС - Оцинкованная сталь, используется при температурах до 110°С.

Пластина опорная цокольная

Силовой элемент, используется в качестве опоры, устанавливается на горизонтальную несущую конструкцию здания, либо фундамент.

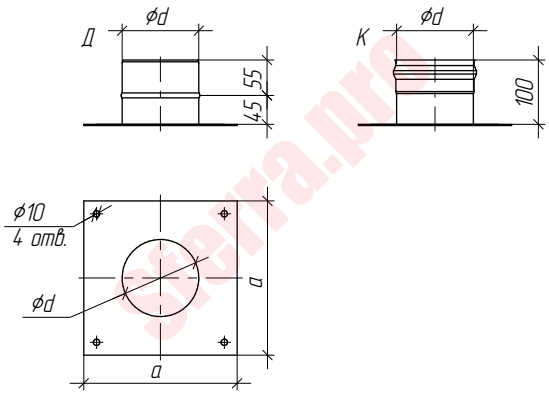

Ød	100	110	115	120	130	140	150	160	180	200	220	230	250	280	300
a	220	230	235	240	250	260	270	280	300	320	340	350	370	400	420

Ød	350	400	450	500	550	600	650	700	750	800	850	900	950	1000
a	470	520	570	620	670	720	770	820	870	920	970	1020	1070	1120

Варианты материалов, (мм):

ЖС (0,5) / ЖС (2,0)
ЖС (0,8) / ЖС (2,0)
КЖС (0,5) / ЖС (2,0)
КЖС (0,8) / ЖС (2,0)
ОС (0,5) / ЖС (2,0)

ЖС (0,5) / ЧС (2,0)
ЖС (0,8) / ЧС (2,0)
КЖС (0,5) / ЧС (2,0)
КЖС (0,8) / ЧС (2,0)
ОС (0,5) / ЧС (2,0)

Пластина опорная цокольная с конденсатоотводом

Силовой элемент, с функцией сбора и отвода конденсата, используется в качестве опоры, устанавливается на горизонтальную несущую конструкцию здания, либо фундамент.

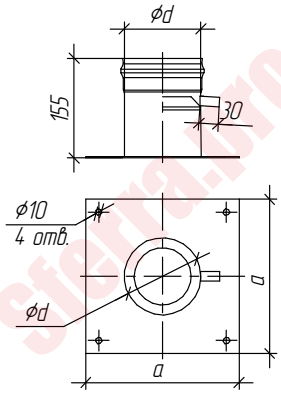

Ød	100	110	115	120	130	140	150	160	180	200	220	230	250	280	300
a	220	230	235	240	250	260	270	280	300	320	340	350	370	400	420

Ød	350	400	450	500	550	600	650	700	750	800	850	900	950	1000
a	470	520	570	620	670	720	770	820	870	920	970	1020	1070	1120

Варианты материалов, (мм):

ЖС (0,5) / ЖС (2,0)
ЖС (0,8) / ЖС (2,0)
КЖС (0,5) / ЖС (2,0)
КЖС (0,8) / ЖС (2,0)
ОС (0,5) / ЖС (2,0)

ЖС (0,5) / ЧС (2,0)
ЖС (0,8) / ЧС (2,0)
КЖС (0,5) / ЧС (2,0)
КЖС (0,8) / ЧС (2,0)
ОС (0,5) / ЧС (2,0)

ЖС - Жаростойкая сталь используется при непрерывной эксплуатации до 700°С, периодической эксплуатации до 815°С.
КЖС - Кислотно-жаростойкая сталь используется при непрерывной эксплуатации до 800°С, периодической эксплуатации до 900°С.
ОС - Оцинкованная сталь, используется при температурах до 110°С.

Sferra
steel systems

Двустенные дымоходы

Сэндвич-труба

0,25 м; 0,5 м; 1,0 м

Основной элемент, используется для набора требуемой длины утепленного дымового канала.

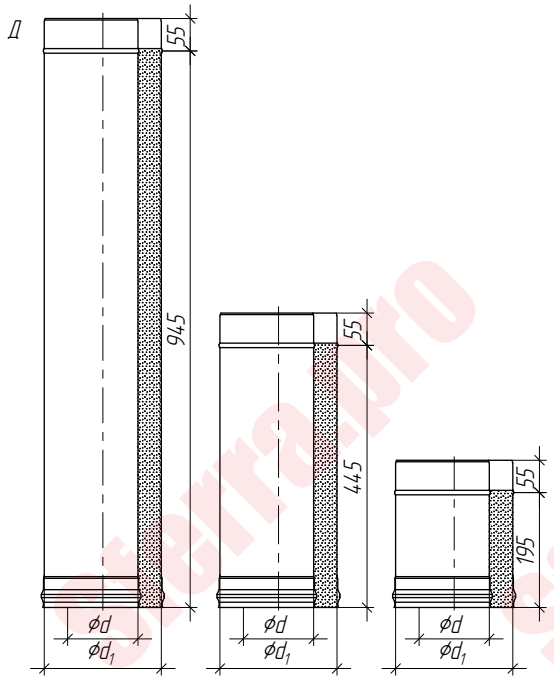

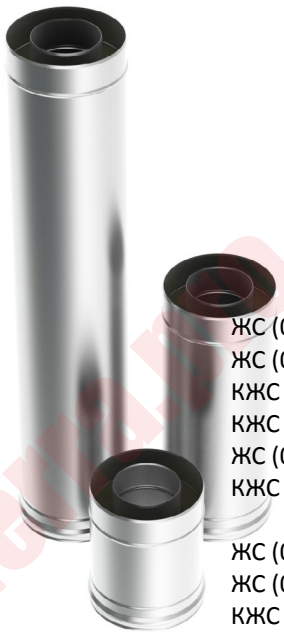

Варианты материалов, (мм):

ЖС (0,5) / ЖС (0,5)
ЖС (0,8) / ЖС (0,5)
КЖС (0,5) / ЖС (0,5)
КЖС (0,8) / ЖС (0,5)
ЖС (0,8) / ЖС (0,8)
КЖС (0,8) / ЖС (0,8)

ЖС (0,5) / ОС (0,5)
ЖС (0,8) / ОС (0,5)
КЖС (0,5) / ОС (0,5)
КЖС (0,8) / ОС (0,5)

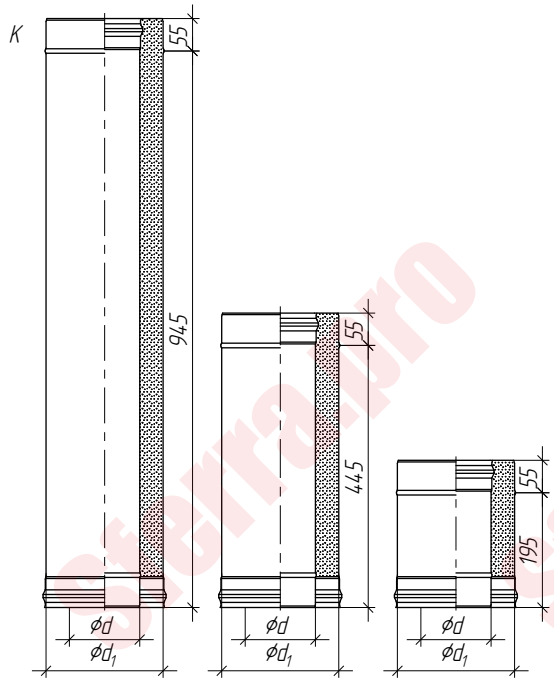

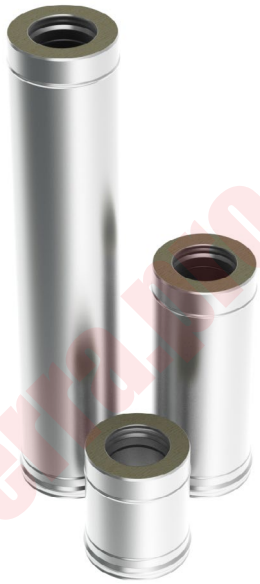

Варианты материалов, (мм):

ЖС (0,5) / ЖС (0,5)
ЖС (0,8) / ЖС (0,5)
КЖС (0,5) / ЖС (0,5)
КЖС (0,8) / ЖС (0,5)
ЖС (0,8) / ЖС (0,8)
КЖС (0,8) / ЖС (0,8)

ЖС (0,5) / ОС (0,5)
ЖС (0,8) / ОС (0,5)
КЖС (0,5) / ОС (0,5)
КЖС (0,8) / ОС (0,5)

Ød	100	110	115	120	130	130	140	150	150	160	180	200	220	230	250	280	300
$Ød_1$	200					230			250		280	300			350	380	400

Ød	350	400	450	500	550	600	650	700	750	800	850	900
$Ød_1$	450	500	550	600	650	700	750	800	850	900	950	1000

ЖС - Жаростойкая сталь используется при непрерывной эксплуатации до 700°С, периодической эксплуатации до 815°С.
КЖС - Кислотно-жаростойкая сталь используется при непрерывной эксплуатации до 800°С, периодической эксплуатации до 900°С.
ОС - Оцинкованная сталь, используется при температурах до 110°С.

Старт

Используется для соединения неутепленного дымового канала с утепленным.

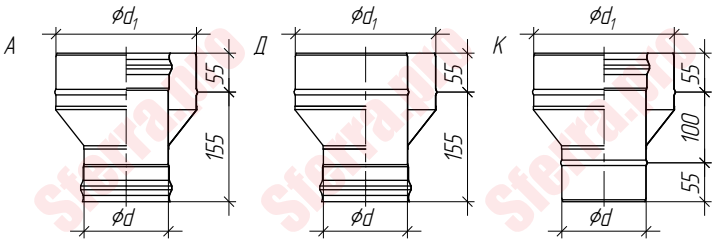

Ød	100	110	115	120	130	130	140	150	150	160	180	200	220	230	250	280	300
$Ød_1$	200					230			250		280	300			350	380	400

Ød	350	400	450	500	550	600	650	700	750	800	850	900
$Ød_1$	450	500	550	600	650	700	750	800	850	900	950	1000

Варианты материалов, (мм):

ЖС (0,5) / ЖС (0,5)
ЖС (0,8) / ЖС (0,5)
КЖС (0,5) / ЖС (0,5)
КЖС (0,8) / ЖС (0,5)
ЖС (0,8) / ЖС (0,8)
КЖС (0,8) / ЖС (0,8)

ЖС (0,5) / ОС (0,5)
ЖС (0,8) / ОС (0,5)
КЖС (0,5) / ОС (0,5)
КЖС (0,8) / ОС (0,5)

Финиш

Используется для соединения утепленного дымового канала с неутепленным, может использоваться в качестве оголовка.

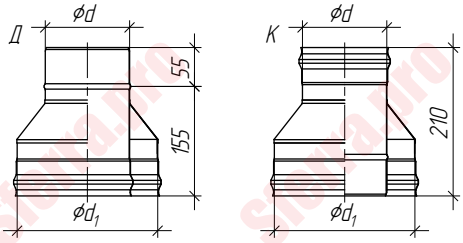

Ød	100	110	115	120	130	130	140	150	150	160	180	200	220	230	250	280	300
$Ød_1$	200					230			250		280	300			350	380	400

Ød	350	400	450	500	550	600	650	700	750	800	850	900
$Ød_1$	450	500	550	600	650	700	750	800	850	900	950	1000

Варианты материалов, (мм):

ЖС (0,5) / ЖС (0,5)
ЖС (0,8) / ЖС (0,5)
КЖС (0,5) / ЖС (0,5)
КЖС (0,8) / ЖС (0,5)
ЖС (0,8) / ЖС (0,8)
КЖС (0,8) / ЖС (0,8)

ЖС (0,5) / ОС (0,5)
ЖС (0,8) / ОС (0,5)
КЖС (0,5) / ОС (0,5)
КЖС (0,8) / ОС (0,5)

Оголовок

Концевой элемент, устанавливается на конечную часть утепленного дымового канала, используется для защиты утеплителя конечного модуля.

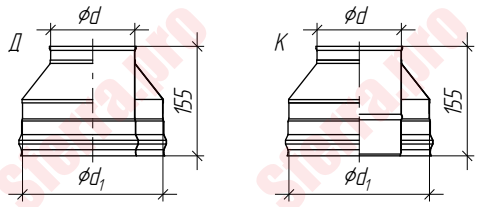

Ød	100	110	115	120	130	130	140	150	150	160	180	200	220	230	250	280	300
$Ød_1$	200					230			250		280	300			350	380	400

Ød	350	400	450	500	550	600	650	700	750	800	850	900	950	1000
$Ød_1$	450	500	550	600	650	700	750	800	850	900	950	1000	1050	1100

Варианты материалов, (мм):

ЖС (0,5) / ЖС (0,5)
ЖС (0,8) / ЖС (0,5)
КЖС (0,5) / ЖС (0,5)
КЖС (0,8) / ЖС (0,5)
ЖС (0,8) / ЖС (0,8)
КЖС (0,8) / ЖС (0,8)

ЖС (0,5) / ОС (0,5)
ЖС (0,8) / ОС (0,5)
КЖС (0,5) / ОС (0,5)
КЖС (0,8) / ОС (0,5)

ЖС - Жаростойкая сталь используется при непрерывной эксплуатации до 700°С, периодической эксплуатации до 815°С.
КЖС - Кислотно-жаростойкая сталь используется при непрерывной эксплуатации до 800°С, периодической эксплуатации до 900°С.
ОС - Оцинкованная сталь, используется при температурах до 110°С.

Оголовок-зонт

Концевой элемент, устанавливается на конечную часть утепленного дымового канала, используется для защиты утеплителя конечного модуля, а также для предотвращения попадания в дымовой канал атмосферных осадков. При этом снижает тягу.

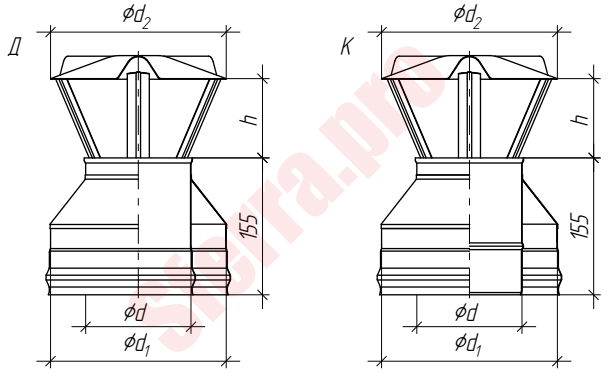

Ød	100	110	115	120	130	130	140	150	150	160	180	200	220	230	250	280	300
$Ød_1$	200					230			250		280	300			350	380	400
$Ød_2$	200					230			250		280	300			350	380	400
h	80					100			115		140	150			185	210	220

Ød	350	400	450	500	550	600	650	700	750	800	850	900	950	1000
$Ød_1$	450	500	550	600	650	700	750	800	850	900	950	1000	1050	1100
$Ød_2$	450	500	550	600	650	700	750	800	850	900	950	1000	1050	1100
h	255	290	325	360	395	430	465	500	535	570	605	640	675	710

Варианты материалов, (мм):

ЖС (0,5) / ЖС (0,5)
ЖС (0,8) / ЖС (0,5)
КЖС (0,5) / ЖС (0,5)
КЖС (0,8) / ЖС (0,5)
ЖС (0,8) / ЖС (0,8)
КЖС (0,8) / ЖС (0,8)

ЖС (0,5) / ОС (0,5)
ЖС (0,8) / ОС (0,5)
КЖС (0,5) / ОС (0,5)
КЖС (0,8) / ОС (0,5)

Оголовок-дефлектор

Концевой элемент, устанавливается на конечную часть утепленного дымового канала, предназначен для повышения тяги в дымовом канале, наиболее эффективен при низких температурах и сильном ветре.

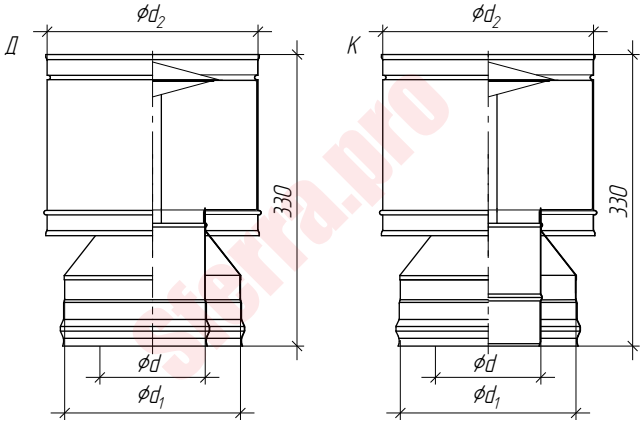

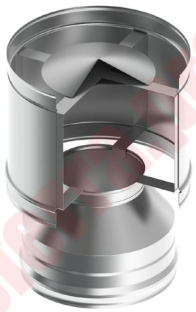

Ød	100	110	115	120	130	130	140	150	150	160	180	200	250	280	300
$Ød_1$	200	200	200	200	200	230	230	230	250	250	280	300	350	380	400
$Ød_2$	220	230	235	240	250	250	260	270	270	280	300	320	370	400	420

Ød	350	400	450	500	550	600	650	700	750	800	850	900	950	1000
$Ød_1$	450	500	550	600	650	700	750	800	850	900	950	1000	1050	1100
$Ød_2$	470	520	570	620	670	720	770	820	870	920	970	1020	1070	1120

Варианты материалов, (мм):

ЖС (0,5) / ЖС (0,5)
ЖС (0,8) / ЖС (0,5)
КЖС (0,5) / ЖС (0,5)
КЖС (0,8) / ЖС (0,5)
ЖС (0,8) / ЖС (0,8)
КЖС (0,8) / ЖС (0,8)

ЖС (0,5) / ОС (0,5)
ЖС (0,8) / ОС (0,5)
КЖС (0,5) / ОС (0,5)
КЖС (0,8) / ОС (0,5)

ЖС - Жаростойкая сталь используется при непрерывной эксплуатации до 700°С, периодической эксплуатации до 815°С.
КЖС - Кислотно-жаростойкая сталь используется при непрерывной эксплуатации до 800°С, периодической эксплуатации до 900°С.
ОС - Оцинкованная сталь, используется при температурах до 110°С.

Сэндвич-отвод 45°

Используется для изменения направления утепленного дымового канала на 45°.

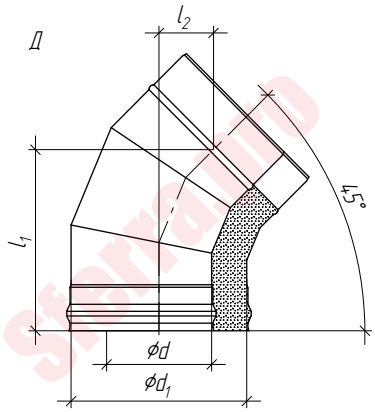

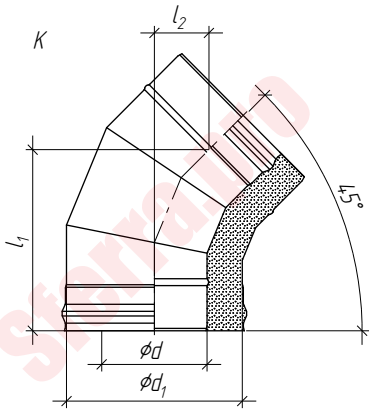

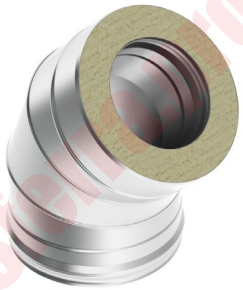

Ød	100	110	115	120	130	130	140	150	150	160	180	200	220	230	250	280	300
Ød$_1$	200	200	200	200	200	230	230	230	250	250	280	300	300	300	350	380	400
l_1	205					216			223		233	240			258	269	276
l_2	62					67			69		74	77			84	89	91

Ød	350	400	450	500	550	600	650	700	750	800	850	900	950	1000
Ød$_1$	450	500	550	600	650	700	750	800	850	900	950	1000	1050	1100
l_1	293	382	399	417	435	452	470	612	630	648	665	683	701	718
l_2	99	135	143	150	157	165	172	233	238	245	253	260	267	275

Варианты материалов, (мм):

ЖС (0,5) / ЖС (0,5)
ЖС (0,8) / ЖС (0,5)
КЖС (0,5) / ЖС (0,5)
КЖС (0,8) / ЖС (0,5)
ЖС (0,8) / ЖС (0,8)
КЖС (0,8) / ЖС (0,8)

ЖС (0,5) / ОС (0,5)
ЖС (0,8) / ОС (0,5)
КЖС (0,5) / ОС (0,5)
КЖС (0,8) / ОС (0,5)

Сэндвич-отвод 90°

Используется для изменения направления утепленного дымового канала на 90°.

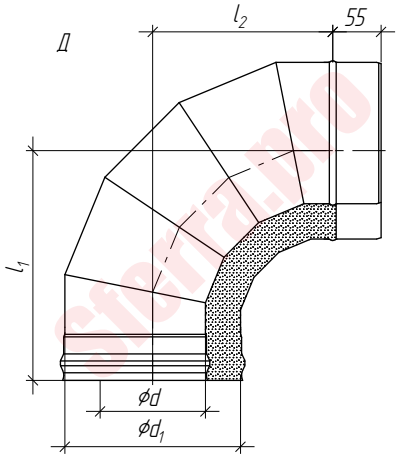

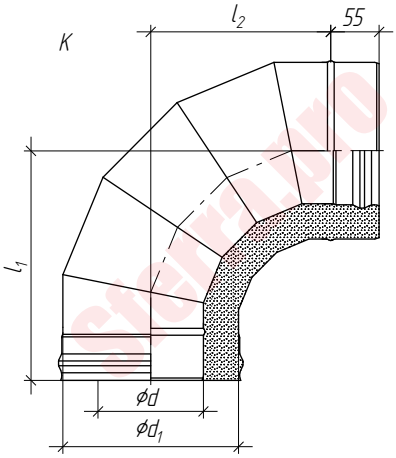

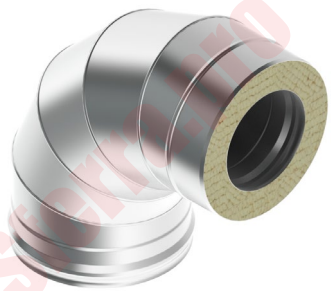

Ød	100	110	115	120	130	130	140	150	150	160	180	200	220	230	250	280	300
Ød$_1$	200					230			250		280	300			350	380	400
l_1	260					275			285		300	310			335	350	360
l_2	205					220			230		245	255			280	295	305

Ød	350	400	450	500	550	600	650	700	750	800	850	900	950	1000
Ød$_1$	450	500	550	600	650	700	750	800	850	900	950	1000	1050	1100
l_1	385	460	485	510	535	535	635	710	735	825	850	875	900	905
l_2	330	405	430	455	480	555	580	655	680	770	795	820	845	850

Варианты материалов, (мм):

ЖС (0,5) / ЖС (0,5)
ЖС (0,8) / ЖС (0,5)
КЖС (0,5) / ЖС (0,5)
КЖС (0,8) / ЖС (0,5)
ЖС (0,8) / ЖС (0,8)
КЖС (0,8) / ЖС (0,8)

ЖС (0,5) / ОС (0,5)
ЖС (0,8) / ОС (0,5)
КЖС (0,5) / ОС (0,5)
КЖС (0,8) / ОС (0,5)

ЖС - Жаростойкая сталь используется при непрерывной эксплуатации до 700°С, периодической эксплуатации до 815°С.
КЖС - Кислотно-жаростойкая сталь используется при непрерывной эксплуатации до 800°С, периодической эксплуатации до 900°С.
ОС - Оцинкованная сталь, используется при температурах до 110°С.

Сэндвич-тройник 45°

Используется для соединения наклонного участка утепленного дымового канала с основным.

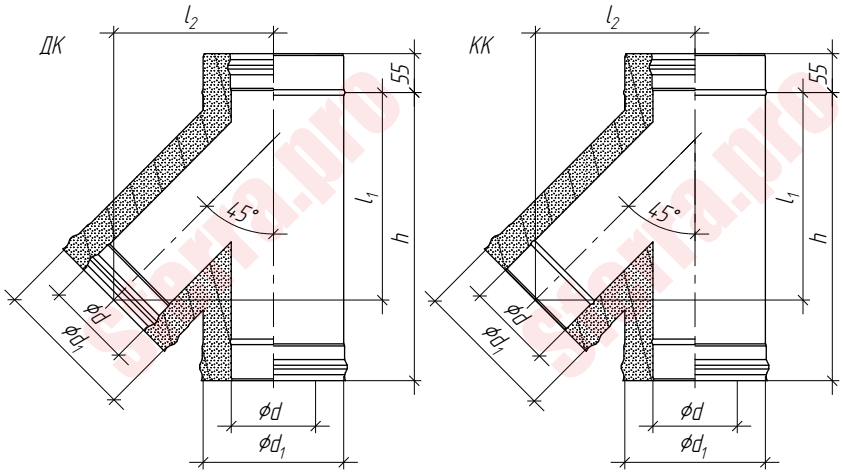

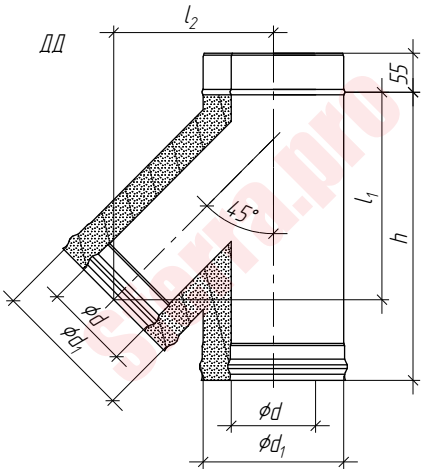

Ød	100	110	115	120	130	130	140	150	150	160	180	200	220	230	250	280	300
Ød$_1$	200					230			250		280	300			350	380	400
l_1	294					326			347		379	400			453	485	506
l_2	227					253			270		296	313			355	381	398
h	408					450			479		521	549			620	662	691

Ød	350	400	450	500	550	600	650	700	750	800	850	900	950	1000
Ød$_1$	450	500	550	600	650	700	750	800	850	900	950	1000	1050	1100
l_1	559	612	665	718	771	824	877	1263	1316	1369	1422	1475	1528	1581
l_2	441	483	526	569	611	654	697	877	920	963	1005	1048	1091	1133
h	761	832	903	974	1044	1115	1186	1646	1717	1788	1858	1929	2000	2071

Варианты материалов, (мм):

ЖС (0,5) / ЖС (0,5)
ЖС (0,8) / ЖС (0,5)
КЖС (0,5) / ЖС (0,5)
КЖС (0,8) / ЖС (0,5)
ЖС (0,8) / ЖС (0,8)
КЖС (0,8) / ЖС (0,8)

ЖС (0,5) / ОС (0,5)
ЖС (0,8) / ОС (0,5)
КЖС (0,5) / ОС (0,5)
КЖС (0,8) / ОС (0,5)

ЖС - Жаростойкая сталь используется при непрерывной эксплуатации до 700°С, периодической эксплуатации до 815°С.
КЖС - Кислотно-жаростойкая сталь используется при непрерывной эксплуатации до 800°С, периодической эксплуатации до 900°С.
ОС - Оцинкованная сталь, используется при температурах до 110°С.

Сэндвич-тройник 90°

Используется для соединения дополнительного горизонтального участка утепленного дымового канала с основным.

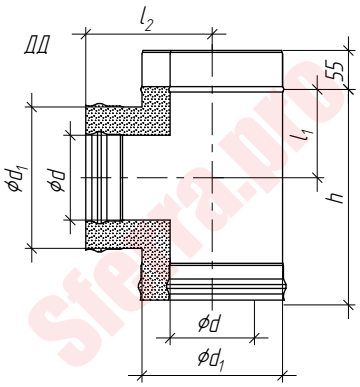

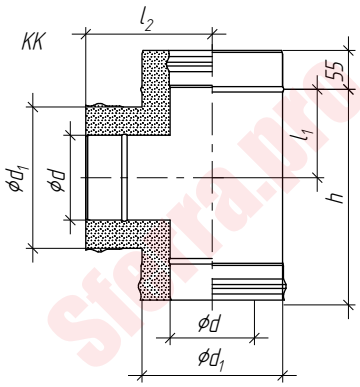

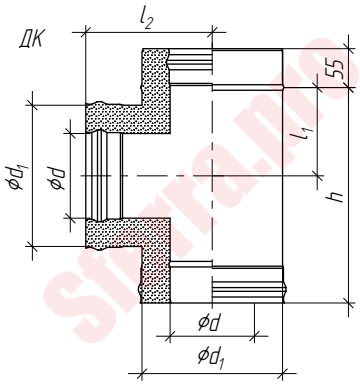

Ød	100	110	115	120	130	130	140	150	150	160	180	200	220	230	250	280	300
$Ød_1$	200					230			250		280	300			350	380	400
l_1	125					140			150		165	175			200	215	225
l_2	180					195			205		220	230			255	270	280
h	305					335			355		385	405			455	485	505

Ød	350	400	450	500	550	600	650	700	750	800	850	900	950	1000
$Ød_1$	450	500	550	600	650	700	750	800	850	900	950	1000	1050	1100
l_1	250	275	300	325	350	375	400	620	645	670	695	720	745	770
l_2	305	330	355	380	405	430	455	675	700	725	750	775	800	825
h	555	605	655	705	755	805	855	1295	1345	1395	1445	1495	1545	1595

Варианты материалов, (мм):

ЖС (0,5) / ЖС (0,5)
ЖС (0,8) / ЖС (0,5)
КЖС (0,5) / ЖС (0,5)
КЖС (0,8) / ЖС (0,5)
ЖС (0,8) / ЖС (0,8)
КЖС (0,8) / ЖС (0,8)

ЖС (0,5) / ОС (0,5)
ЖС (0,8) / ОС (0,5)
КЖС (0,5) / ОС (0,5)
КЖС (0,8) / ОС (0,5)

ЖС - Жаростойкая сталь используется при непрерывной эксплуатации до 700°С, периодической эксплуатации до 815°С.
КЖС - Кислотно-жаростойкая сталь используется при непрерывной эксплуатации до 800°С, периодической эксплуатации до 900°С.
ОС - Оцинкованная сталь, используется при температурах до 110°С.

Сэндвич-пластина опорная

Силовой элемент, используется в качестве опоры и только в комбинации с консолью настенной (стр. 54).

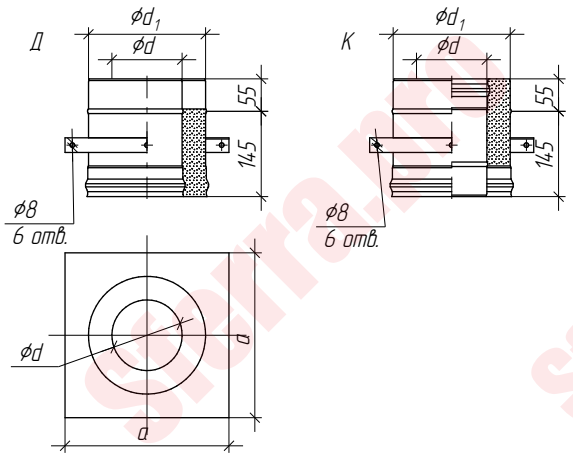

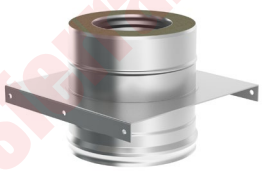

Варианты материалов, (мм):

ЖС (0,5) / ЖС (0,5) / ЖС (2,0)
ЖС (0,8) / ЖС (0,5) / ЖС (2,0)
КЖС (0,5) / ЖС (0,5) / ЖС (2,0)
КЖС (0,8) / ЖС (0,5) / ЖС (2,0)
ЖС (0,8) / ЖС (0,8) / ЖС (2,0)
КЖС (0,8) / ЖС (0,8) / ЖС (2,0)
ЖС (0,5) / ОС (0,5) / ЖС (2,0)
ЖС (0,8) / ОС (0,5) / ЖС (2,0)
КЖС (0,5) / ОС (0,5) / ЖС (2,0)
КЖС (0,8) / ОС (0,5) / ЖС (2,0)

ЖС (0,5) / ЖС (0,5) / ЧС (2,0)
ЖС (0,8) / ЖС (0,5) / ЧС (2,0)
КЖС (0,5) / ЖС (0,5) / ЧС (2,0)
КЖС (0,8) / ЖС (0,5) / ЧС (2,0)
ЖС (0,8) / ЖС (0,8) / ЧС (2,0)
КЖС (0,8) / ЖС (0,8) / ЧС (2,0)
ЖС (0,5) / ОС (0,5) / ЧС (2,0)
ЖС (0,8) / ОС (0,5) / ЧС (2,0)
КЖС (0,5) / ОС (0,5) / ЧС (2,0)
КЖС (0,8) / ОС (0,5) / ЧС (2,0)

Ød	100	110	115	120	130	130	140	150	150	160	180	200	220	230	250	280	300
$Ød_1$	200					230			250		280	300			350	380	400
a	280					310			330		360	380			430	460	480

Ød	350	400	450	500	550	600	650	700	750	800	850	900	950	1000
$Ød_1$	450	500	550	600	650	700	750	800	850	900	950	1000	1050	1100
a	530	580	630	680	730	780	830	880	930	980	1030	1080	1130	1180

Сэндвич пластина опорная на перекрытие

Силовой элемент, используется в качестве опоры, устанавливается на верхней стороне потолочного перекрытия.

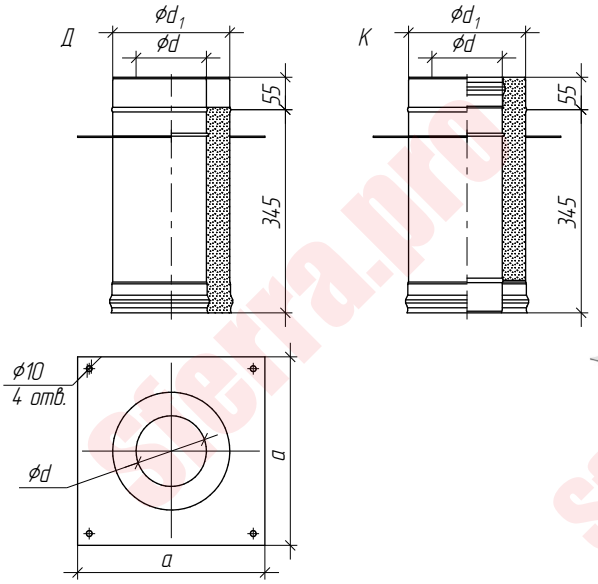

Варианты материалов, (мм):

ЖС (0,5) / ЖС (0,5) / ЖС (2,0)
ЖС (0,8) / ЖС (0,5) / ЖС (2,0)
КЖС (0,5) / ЖС (0,5) / ЖС (2,0)
КЖС (0,8) / ЖС (0,5) / ЖС (2,0)
ЖС (0,8) / ЖС (0,8) / ЖС (2,0)
КЖС (0,8) / ЖС (0,8) / ЖС (2,0)
ЖС (0,5) / ОС (0,5) / ЖС (2,0)
ЖС (0,8) / ОС (0,5) / ЖС (2,0)
КЖС (0,5) / ОС (0,5) / ЖС (2,0)
КЖС (0,8) / ОС (0,5) / ЖС (2,0)

ЖС (0,5) / ЖС (0,5) / ЧС (2,0)
ЖС (0,8) / ЖС (0,5) / ЧС (2,0)
КЖС (0,5) / ЖС (0,5) / ЧС (2,0)
КЖС (0,8) / ЖС (0,5) / ЧС (2,0)
ЖС (0,8) / ЖС (0,8) / ЧС (2,0)
КЖС (0,8) / ЖС (0,8) / ЧС (2,0)
ЖС (0,5) / ОС (0,5) / ЧС (2,0)
ЖС (0,8) / ОС (0,5) / ЧС (2,0)
КЖС (0,5) / ОС (0,5) / ЧС (2,0)
КЖС (0,8) / ОС (0,5) / ЧС (2,0)

Ød	100	110	115	120	130	130	140	150	150	160	180	200	220	230	250	280	300
$Ød_1$	200					230			250		280	300			350	380	400
a	320					350			370		400	420			470	500	520

Ød	350	400	450	500	550	600	650	700	750	800	850	900	950	1000
$Ød_1$	450	500	550	600	650	700	750	800	850	900	950	1000	1050	1100
a	570	620	670	720	770	820	870	920	970	1020	1070	1120	1170	1220

ЖС - Жаростойкая сталь используется при непрерывной эксплуатации до 700°С, периодической эксплуатации до 815°С.
КЖС - Кислотно-жаростойкая сталь используется при непрерывной эксплуатации до 800°С, периодической эксплуатации до 900°С.
ОС - Оцинкованная сталь, используется при температурах до 110°С.
ЧС - Черная сталь.

Sfera.pro

Сэндвич-пластина опорная цокольная

Силовой элемент, используется в качестве опоры, устанавливается на горизонтальную несущую конструкцию здания, либо фундамент.

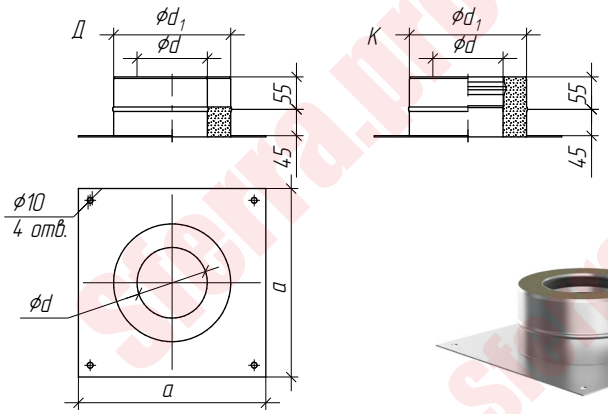

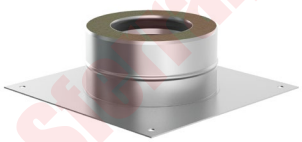

Ød	100	110	115	120	130	130	140	150	150	160	180	200	220	230	250	280	300
$Ød_1$	200					230			250		280	300			350	380	400
a	320					350			370		400	420			470	500	520

Ød	350	400	450	500	550	600	650	700	750	800	850	900	950	1000
$Ød_1$	450	500	550	600	650	700	750	800	850	900	950	1000	1050	1100
a	570	620	670	720	770	820	870	920	970	1020	1070	1120	1170	1220

Варианты материалов, (мм):

ЖС (0,5) / ЖС (0,5) / ЖС (2,0)
ЖС (0,8) / ЖС (0,5) / ЖС (2,0)
КЖС (0,5) / ЖС (0,5) / ЖС (2,0)
КЖС (0,8) / ЖС (0,5) / ЖС (2,0)
ЖС (0,8) / ЖС (0,8) / ЖС (2,0)
КЖС (0,8) / ЖС (0,8) / ЖС (2,0)
ЖС (0,5) / ОС (0,5) / ЖС (2,0)
ЖС (0,8) / ОС (0,5) / ЖС (2,0)
КЖС (0,5) / ОС (0,5) / ЖС (2,0)
КЖС (0,8) / ОС (0,5) / ЖС (2,0)

ЖС (0,5) / ЖС (0,5) / ЧС (2,0)
ЖС (0,8) / ЖС (0,5) / ЧС (2,0)
КЖС (0,5) / ЖС (0,5) / ЧС (2,0)
КЖС (0,8) / ЖС (0,5) / ЧС (2,0)
ЖС (0,8) / ЖС (0,8) / ЧС (2,0)
КЖС (0,8) / ЖС (0,8) / ЧС (2,0)
ЖС (0,5) / ОС (0,5) / ЧС (2,0)
ЖС (0,8) / ОС (0,5) / ЧС (2,0)
КЖС (0,5) / ОС (0,5) / ЧС (2,0)
КЖС (0,8) / ОС (0,5) / ЧС (2,0)

Сэндвич-пластина опорная цокольная с конденсатоотводом

Силовой элемент, с функцией сбора и отвода конденсата, используется в качестве опоры, устанавливается на горизонтальную несущую конструкцию здания, либо фундамент.

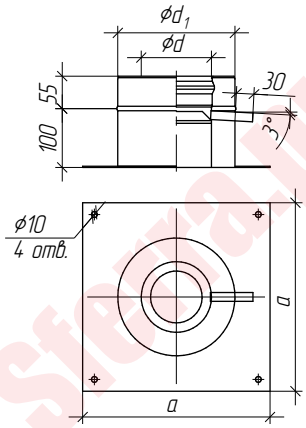

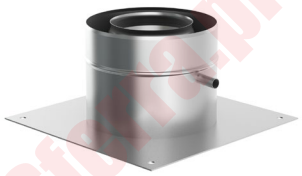

$Ød_1$	100	110	115	120	130	130	140	150	150	160	180	200	220	230	250	280	300
$Ød_2$	200					230			250		280	300			350	380	400
a	320					350			370		400	420			470	500	520

$Ød_1$	350	400	450	500	550	600	650	700	750	800	850	900	950	1000
$Ød_2$	450	500	550	600	650	700	750	800	850	900	950	1000	1050	1100
a	570	620	670	720	770	820	870	920	970	1020	1070	1120	1170	1220

Варианты материалов, (мм):

ЖС (0,5) / ЖС (0,5) / ЖС (2,0)
ЖС (0,8) / ЖС (0,5) / ЖС (2,0)
КЖС (0,5) / ЖС (0,5) / ЖС (2,0)
КЖС (0,8) / ЖС (0,5) / ЖС (2,0)
ЖС (0,8) / ЖС (0,8) / ЖС (2,0)
КЖС (0,8) / ЖС (0,8) / ЖС (2,0)
ЖС (0,5) / ОС (0,5) / ЖС (2,0)
ЖС (0,8) / ОС (0,5) / ЖС (2,0)
КЖС (0,5) / ОС (0,5) / ЖС (2,0)
КЖС (0,8) / ОС (0,5) / ЖС (2,0)

ЖС (0,5) / ЖС (0,5) / ЧС (2,0)
ЖС (0,8) / ЖС (0,5) / ЧС (2,0)
КЖС (0,5) / ЖС (0,5) / ЧС (2,0)
КЖС (0,8) / ЖС (0,5) / ЧС (2,0)
ЖС (0,8) / ЖС (0,8) / ЧС (2,0)
КЖС (0,8) / ЖС (0,8) / ЧС (2,0)
ЖС (0,5) / ОС (0,5) / ЧС (2,0)
ЖС (0,8) / ОС (0,5) / ЧС (2,0)
КЖС (0,5) / ОС (0,5) / ЧС (2,0)
КЖС (0,8) / ОС (0,5) / ЧС (2,0)

ЖС - Жаростойкая сталь используется при непрерывной эксплуатации до 700°С, периодической эксплуатации до 815°С.
КЖС - Кислотно-жаростойкая сталь используется при непрерывной эксплуатации до 800°С, периодической эксплуатации до 900°С.
ОС - Оцинкованная сталь, используется при температурах до 110°С.
ЧС - Черная сталь.

Сэндвич-шибер поворотный

Используется для регулирования тяги путем изменения сечения утепленного дымового канала вращением внутренней задвижки круглой формы.

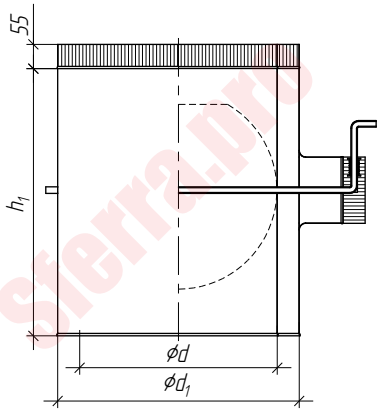

Ød	250	280	300	350	400	450	500	550	600	650	700	750	800	850	900	950	1000
$Ød_1$	350	380	400	450	500	550	600	650	700	750	800	850	900	950	1000	1050	1100
h_1	410	440	460	510	560	610	660	850	900	950	1000	1050	1100	1150	1200	1250	1300

Варианты материалов, (мм):

ЖС (0,5) / ЖС (1,0) / ЖС (0,5)
ЖС (0,8) / ЖС (1,0) / ЖС (0,5)
ЖС (0,8) / ЖС (2,0) / ЖС (0,5)
КЖС (0,5) / КЖС (1,0) / ЖС (0,5)
КЖС (0,8) / КЖС (1,0) / ЖС (0,5)
КЖС (0,8) / КЖС (2,0) / ЖС (0,5)

ЖС (0,5) / ЖС (1,0) / ОС (0,5)
ЖС (0,8) / ЖС (1,0) / ОС (0,5)
ЖС (0,8) / ЖС (2,0) / ОС (0,5)
КЖС (0,5) / КЖС (1,0) / ОС (0,5)
КЖС (0,8) / КЖС (1,0) / ОС (0,5)
КЖС (0,8) / КЖС (2,0) / ОС (0,5)

Сэндвич-конденсатосборник

Используется для сбора и отвода конденсата, предотвращает дальнейшее продвижение конденсата по внутренней поверхности утепленного дымового канала.

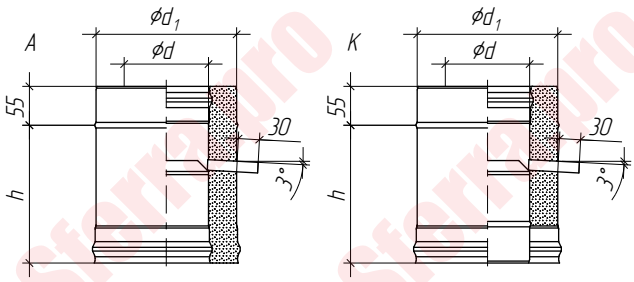

Ød	100	110	115	120	130	130	140	150	150	160	180	200	220	230	250	280	300
$Ød_1$	200					230			250		280	300			350	380	400
h	195																

Ød	350	400	450	500	550	600	650	700	750	800	850	900
$Ød_1$	450	500	550	600	650	700	750	800	850	900	950	1000
h	195	445										

Варианты материалов, (мм):

ЖС (0,5) / ЖС (0,5)
ЖС (0,8) / ЖС (0,5)
КЖС (0,5) / ЖС (0,5)
КЖС (0,8) / ЖС (0,5)
ЖС (0,8) / ЖС (0,8)
КЖС (0,8) / ЖС (0,8)

ЖС (0,5) / ОС (0,5)
ЖС (0,8) / ОС (0,5)
КЖС (0,5) / ОС (0,5)
КЖС (0,8) / ОС (0,5)

ЖС - Жаростойкая сталь используется при непрерывной эксплуатации до 700°С, периодической эксплуатации до 815°С.
КЖС - Кислотно-жаростойкая сталь используется при непрерывной эксплуатации до 800°С, периодической эксплуатации до 900°С.
ОС - Оцинкованная сталь, используется при температурах до 110°С.

Sferra
steel systems

Коллективные дымоходы

Труба

0,25 м; 0,5 м; 1,0 м
коаксиальная

Основной элемент, используется для набора требуемой длины коаксиального дымового канала.

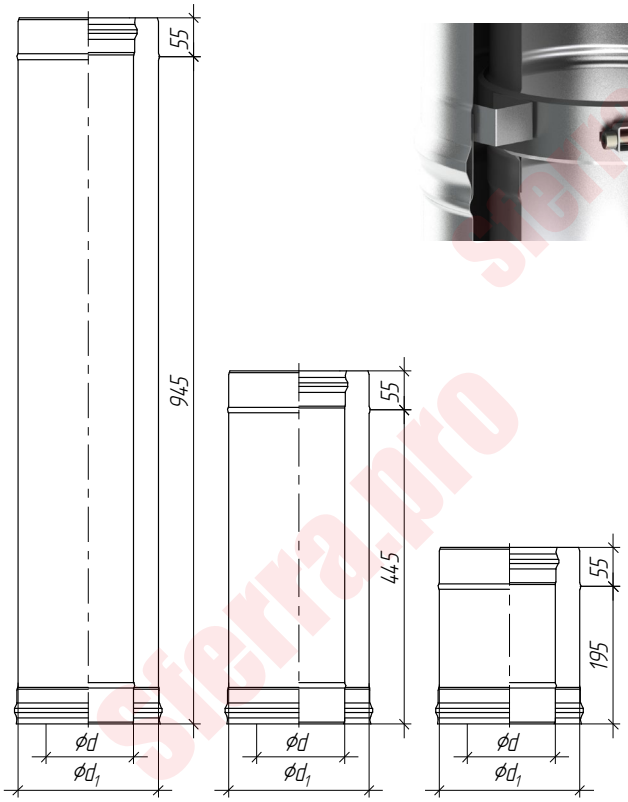

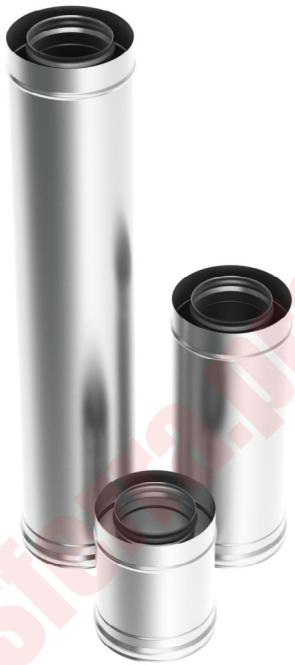

Ød	130	150	160	180	200	250	300
$Ød_1$	200	250	260	280	300	350	400

Варианты материалов, (мм):

ЖС (0,5) / ЖС (0,5)	ЖС (0,5) / ОС (0,5)
ЖС (0,8) / ЖС (0,5)	ЖС (0,8) / ОС (0,5)
КЖС (0,5) / ЖС (0,5)	КЖС (0,5) / ОС (0,5)
КЖС (0,8) / ЖС (0,5)	КЖС (0,8) / ОС (0,5)
ОС (0,5) / ЖС (0,5)	ОС (0,5) / ОС (0,5)

ЖС - Жаростойкая сталь используется при непрерывной эксплуатации до 700°С, периодической эксплуатации до 815°С.
КЖС - Кислотно-жаростойкая сталь используется при непрерывной эксплуатации до 800°С, периодической эксплуатации до 900°С.
ОС - Оцинкованная сталь, используется при температурах до 110°С.

Сэндвич-труба

0,25 м; 0,5 м; 1,0 м
коаксиальная

Основной элемент, используется для набора требуемой длины коаксиального дымового канала утепленного.

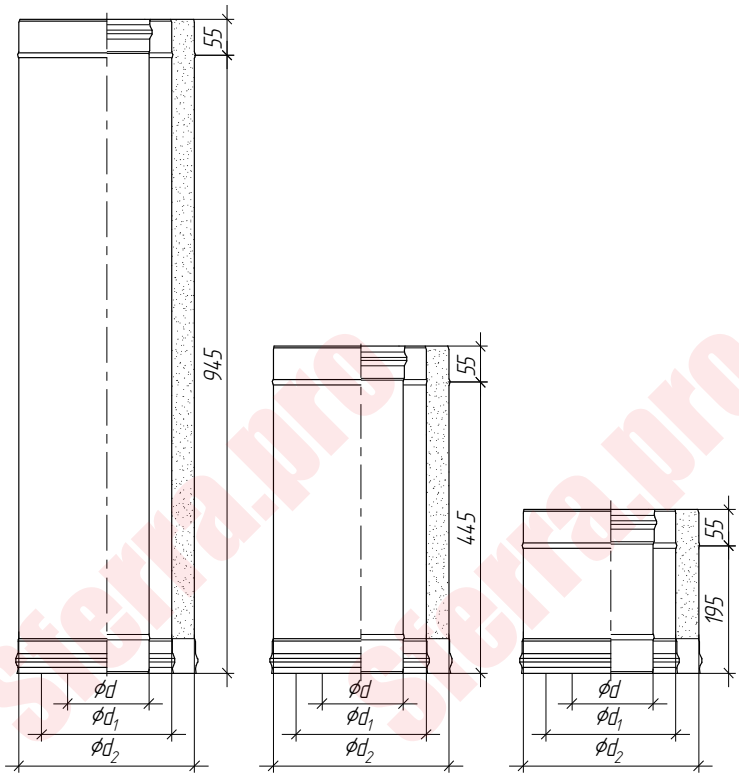

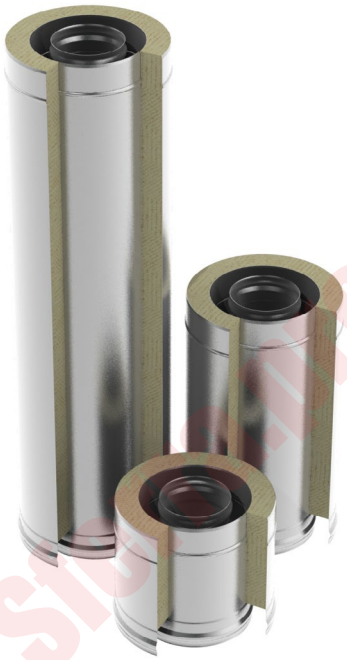

Ød	130	150	160	180	200	250	300
$Ød_1$	200	250	260	280	300	350	400
$Ød_2$	300	350	360	380	400	450	500

Варианты материалов, (мм):

ЖС (0,5) / ЖС (0,5) / ЖС (0,5)	ЖС (0,5) / ЖС (0,5) / ОС (0,5)
ЖС (0,8) / ЖС (0,5) / ЖС (0,5)	ЖС (0,8) / ЖС (0,5) / ОС (0,5)
КЖС (0,5) / ЖС (0,5) / ЖС (0,5)	КЖС (0,5) / ЖС (0,5) / ОС (0,5)
КЖС (0,8) / ЖС (0,5) / ЖС (0,5)	КЖС (0,8) / ЖС (0,5) / ОС (0,5)
ОС (0,5) / ЖС (0,5) / ЖС (0,5)	ОС (0,5) / ЖС (0,5) / ОС (0,5)
ЖС (0,5) / ОС (0,5) / ЖС (0,5)	ЖС (0,5) / ОС (0,5) / ОС (0,5)
ЖС (0,8) / ОС (0,5) / ЖС (0,5)	ЖС (0,8) / ОС (0,5) / ОС (0,5)
КЖС (0,5) / ОС (0,5) / ЖС (0,5)	КЖС (0,5) / ОС (0,5) / ОС (0,5)
КЖС (0,8) / ОС (0,5) / ЖС (0,5)	КЖС (0,8) / ОС (0,5) / ОС (0,5)
ОС (0,5) / ОС (0,5) / ЖС (0,5)	ОС (0,5) / ОС (0,5) / ОС (0,5)

ЖС - Жаростойкая сталь используется при непрерывной эксплуатации до 700°С, периодической эксплуатации до 815°С.
КЖС - Кислотно-жаростойкая сталь используется при непрерывной эксплуатации до 800°С, периодической эксплуатации до 900°С.
ОС - Оцинкованная сталь, используется при температурах до 110°С.

Воздухозаборник
коаксиальный

Основной элемент используется для забора воздуха из атмосферы системой воздухоподачи теплогенераторов.

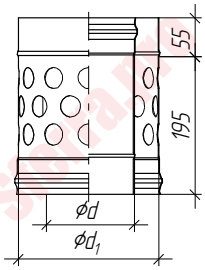

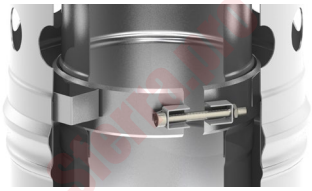

Ød	130	150	160	180	200	250	300
$Ød_1$	200	250	260	280	300	350	400

Варианты материалов, (мм):

ЖС (0,5) / ЖС (0,5)	ЖС (0,5) / ОС (0,5)
ЖС (0,8) / ЖС (0,5)	ЖС (0,8) / ОС (0,5)
КЖС (0,5) / ЖС (0,5)	КЖС (0,5) / ОС (0,5)
КЖС (0,8) / ЖС (0,5)	КЖС (0,8) / ОС (0,5)
ОС (0,5) / ЖС (0,5)	ОС (0,5) / ОС (0,5)

Старт
коаксиальный

Используется для соединения неутепленного коаксиального дымового канала с утепленным.

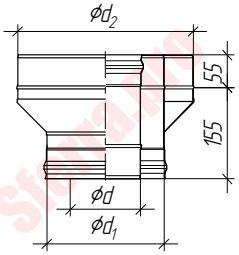

Ød	130	150	160	180	200	250	300
$Ød_1$	200	250	260	280	300	350	400
$Ød_2$	300	350	360	380	400	450	500

Варианты материалов, (мм):

ЖС (0,5) / ЖС (0,5) / ЖС (0,5)	ЖС (0,5) / ЖС (0,5) / ОС (0,5)
ЖС (0,8) / ЖС (0,5) / ЖС (0,5)	ЖС (0,8) / ЖС (0,5) / ОС (0,5)
КЖС (0,5) / ЖС (0,5) / ЖС (0,5)	КЖС (0,5) / ЖС (0,5) / ОС (0,5)
КЖС (0,8) / ЖС (0,5) / ЖС (0,5)	КЖС (0,8) / ЖС (0,5) / ОС (0,5)
ОС (0,5) / ЖС (0,5) / ЖС (0,5)	ОС (0,5) / ЖС (0,5) / ОС (0,5)
ЖС (0,5) / ОС (0,5) / ЖС (0,5)	ЖС (0,5) / ОС (0,5) / ОС (0,5)
ЖС (0,8) / ОС (0,5) / ЖС (0,5)	ЖС (0,8) / ОС (0,5) / ОС (0,5)
КЖС (0,5) / ОС (0,5) / ЖС (0,5)	КЖС (0,5) / ОС (0,5) / ОС (0,5)
КЖС (0,8) / ОС (0,5) / ЖС (0,5)	КЖС (0,8) / ОС (0,5) / ОС (0,5)
ОС (0,5) / ОС (0,5) / ЖС (0,5)	ОС (0,5) / ОС (0,5) / ОС (0,5)

Финиш
коаксиальный

Используется для соединения утепленного коаксиального дымового канала с неутепленным.

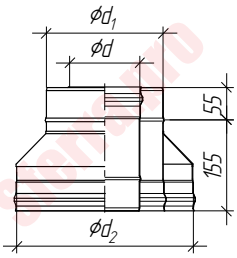

Ød	130	150	160	180	200	250	300
$Ød_1$	200	250	260	280	300	350	400
$Ød_2$	300	350	360	380	400	450	500

Варианты материалов, (мм):

ЖС (0,5) / ЖС (0,5) / ЖС (0,5)	ЖС (0,5) / ЖС (0,5) / ОС (0,5)
ЖС (0,8) / ЖС (0,5) / ЖС (0,5)	ЖС (0,8) / ЖС (0,5) / ОС (0,5)
КЖС (0,5) / ЖС (0,5) / ЖС (0,5)	КЖС (0,5) / ЖС (0,5) / ОС (0,5)
КЖС (0,8) / ЖС (0,5) / ЖС (0,5)	КЖС (0,8) / ЖС (0,5) / ОС (0,5)
ОС (0,5) / ЖС (0,5) / ЖС (0,5)	ОС (0,5) / ЖС (0,5) / ОС (0,5)
ЖС (0,5) / ОС (0,5) / ЖС (0,5)	ЖС (0,5) / ОС (0,5) / ОС (0,5)
ЖС (0,8) / ОС (0,5) / ЖС (0,5)	ЖС (0,8) / ОС (0,5) / ОС (0,5)
КЖС (0,5) / ОС (0,5) / ЖС (0,5)	КЖС (0,5) / ОС (0,5) / ОС (0,5)
КЖС (0,8) / ОС (0,5) / ЖС (0,5)	КЖС (0,8) / ОС (0,5) / ОС (0,5)
ОС (0,5) / ОС (0,5) / ЖС (0,5)	ОС (0,5) / ОС (0,5) / ОС (0,5)

ЖС - Жаростойкая сталь используется при непрерывной эксплуатации до 700°С, периодической эксплуатации до 815°С.
КЖС - Кислотно-жаростойкая сталь используется при непрерывной эксплуатации до 800°С, периодической эксплуатации до 900°С.
ОС - Оцинкованная сталь, используется при температурах до 110°С.

Тройник 90°
коаксиальный

Основной элемент, используется для соединения дымоотвода от теплогенератора с дымоходом коаксиальным.

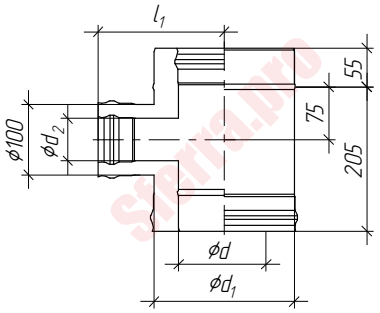

Ød	130	150	160	180	200	250	300
$Ød_1$	200	250	260	280	300	350	400
$Ød_2$	60; 80						
l_1	180	205	210	220	230	255	280

Варианты материалов, (мм):

ЖС (0,5) / ЖС (0,5)
ЖС (0,8) / ЖС (0,5)
КЖС (0,5) / ЖС (0,5)
КЖС (0,8) / ЖС (0,5)
ОС (0,5) / ЖС (0,5)

ЖС (0,5) / ОС (0,5)
ЖС (0,8) / ОС (0,5)
КЖС (0,5) / ОС (0,5)
КЖС (0,8) / ОС (0,5)
ОС (0,5) / ОС (0,5)

Сэндвич-тройник 90°
редукционный

Основной элемент, используется для соединения дымоотвода от теплогенератора с дымоходом утепленным. Применяется в раздельной системе дымоудаления и воздухоподачи.

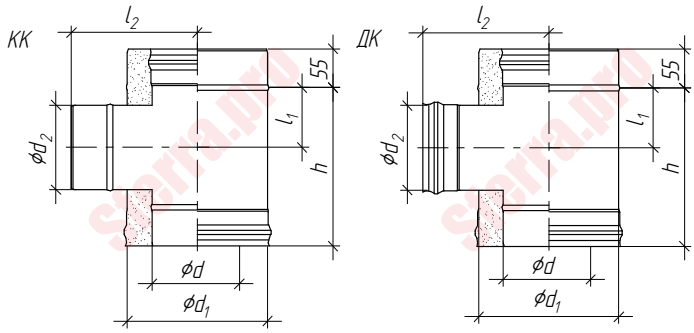

Ød	130	150	160	180	200	250	300
$Ød_1$	200	250	260	280	300	350	400
l_2	180	205	210	220	230	255	280

$Ød_2$	60	80	100
l_1	55	65	75
h	165	185	205

Варианты материалов, (мм):

ЖС (0,5) / ЖС (0,5)
ЖС (0,8) / ЖС (0,5)
КЖС (0,5) / ЖС (0,5)
КЖС (0,8) / ЖС (0,5)
ОС (0,5) / ЖС (0,5)

ЖС (0,5) / ОС (0,5)
ЖС (0,8) / ОС (0,5)
КЖС (0,5) / ОС (0,5)
КЖС (0,8) / ОС (0,5)
ОС (0,5) / ОС (0,5)

ЖС - Жаростойкая сталь используется при непрерывной эксплуатации до 700°С, периодической эксплуатации до 815°С.
КЖС - Кислотно-жаростойкая сталь используется при непрерывной эксплуатации до 800°С, периодической эксплуатации до 900°С.
ОС - Оцинкованная сталь, используется при температурах до 110°С.

Пластина опорная

тип 1

коаксиальная

Силовой элемент, используется в качестве опоры и только в комбинации с консолью настенной (стр. 54).

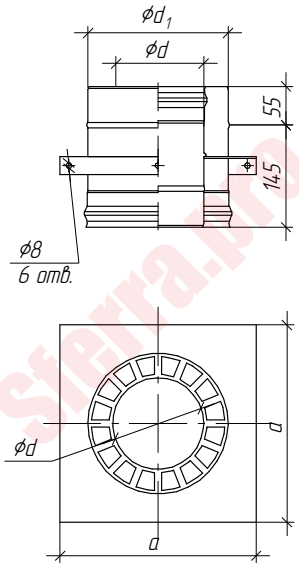

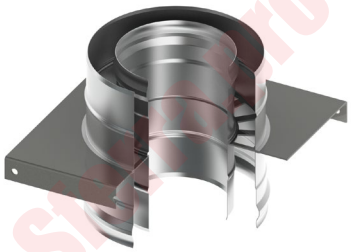

Ød	130	150	160	180	200	250	300
$Ød_1$	200	250	260	280	300	350	400
a	280	330	340	360	380	430	480

Варианты материалов, (мм):

ЖС (0,5) / ЖС (0,5)
ЖС (0,8) / ЖС (0,5)
КЖС (0,5) / ЖС (0,5)
КЖС (0,8) / ЖС (0,5)
ОС (0,5) / ЖС (0,5)

ЖС (0,5) / ОС (0,5)
ЖС (0,8) / ОС (0,5)
КЖС (0,5) / ОС (0,5)
КЖС (0,8) / ОС (0,5)
ОС (0,5) / ОС (0,5)

Пластина опорная

тип 2

коаксиальная

Силовой и стартовый элемент, используется в качестве опоры и только в комбинации с консолью настенной (стр. 54).

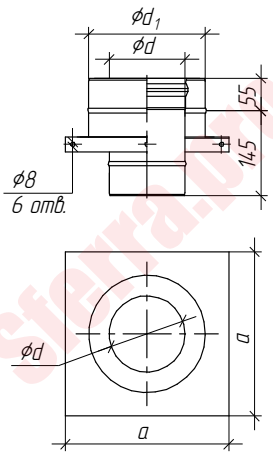

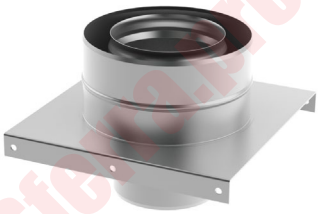

Ød	130	150	160	180	200	250	300
$Ød_1$	200	250	260	280	300	350	400
a	280	330	340	360	380	430	480

Варианты материалов, (мм):

ЖС (0,5) / ЖС (0,5)
ЖС (0,8) / ЖС (0,5)
КЖС (0,5) / ЖС (0,5)
КЖС (0,8) / ЖС (0,5)
ОС (0,5) / ЖС (0,5)

ЖС (0,5) / ОС (0,5)
ЖС (0,8) / ОС (0,5)
КЖС (0,5) / ОС (0,5)
КЖС (0,8) / ОС (0,5)
ОС (0,5) / ОС (0,5)

ЖС - Жаростойкая сталь используется при непрерывной эксплуатации до 700°С, периодической эксплуатации до 815°С.
КЖС - Кислотно-жаростойкая сталь используется при непрерывной эксплуатации до 800°С, периодической эксплуатации до 900°С.
ОС - Оцинкованная сталь, используется при температурах до 110°С.

Пластина опорная с конденсатоотводом

коаксиальная

Силовой элемент, с функцией сбора и отвода конденсата, используется в качестве опоры и только в комбинации с консолью настенной (стр. 54).

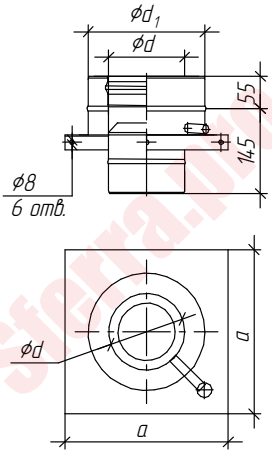

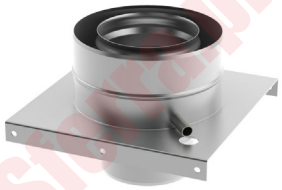

Ød	130	150	160	180	200	250	300
$Ød_1$	200	250	260	280	300	350	400
a	280	330	340	360	380	430	480

Варианты материалов, (мм):

ЖС (0,5) / ЖС (0,5)
ЖС (0,8) / ЖС (0,5)
КЖС (0,5) / ЖС (0,5)
КЖС (0,8) / ЖС (0,5)
ОС (0,5) / ЖС (0,5)

ЖС (0,5) / ОС (0,5)
ЖС (0,8) / ОС (0,5)
КЖС (0,5) / ОС (0,5)
КЖС (0,8) / ОС (0,5)
ОС (0,5) / ОС (0,5)

Пластина опорная на перекрытие

коаксиальная

Силовой и стартовый элемент, используется в качестве опоры. Устанавливается на верхнюю сторону нижнего перекрытия.

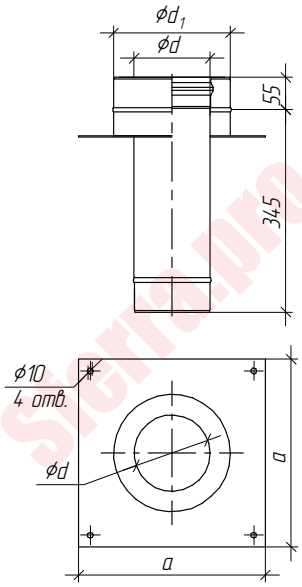

Ød	130	150	160	180	200	250	300
$Ød_1$	200	250	260	280	300	350	400
a	320	370	380	400	420	470	520

Варианты материалов, (мм):

ЖС (0,5) / ЖС (0,5)
ЖС (0,8) / ЖС (0,5)
КЖС (0,5) / ЖС (0,5)
КЖС (0,8) / ЖС (0,5)
ОС (0,5) / ЖС (0,5)

ЖС (0,5) / ОС (0,5)
ЖС (0,8) / ОС (0,5)
КЖС (0,5) / ОС (0,5)
КЖС (0,8) / ОС (0,5)
ОС (0,5) / ОС (0,5)

ЖС - Жаростойкая сталь используется при непрерывной эксплуатации до 700°С, периодической эксплуатации до 815°С.
КЖС - Кислотно-жаростойкая сталь используется при непрерывной эксплуатации до 800°С, периодической эксплуатации до 900°С.
ОС - Оцинкованная сталь, используется при температурах до 110°С.

Пластина опорная на перекрытие с конденсатоотводом

коаксиальная

Силовой и стартовый элемент с функцией сбора и отвода конденсата, используется в качестве опоры. Устанавливается на верхнюю сторону нижнего перекрытия.

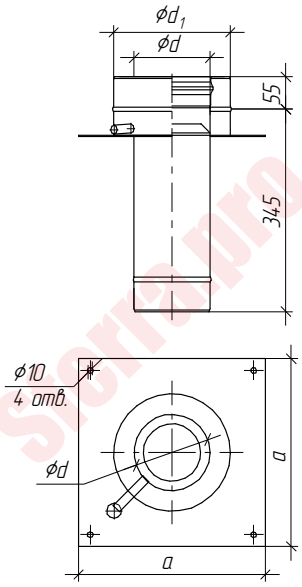

Ød	130	150	160	180	200	250	300
$Ød_1$	200	250	260	280	300	350	400
a	320	370	380	400	420	470	520

Варианты материалов, (мм):

ЖС (0,5) / ЖС (0,5)
ЖС (0,8) / ЖС (0,5)
КЖС (0,5) / ЖС (0,5)
КЖС (0,8) / ЖС (0,5)
ОС (0,5) / ЖС (0,5)

ЖС (0,5) / ОС (0,5)
ЖС (0,8) / ОС (0,5)
КЖС (0,5) / ОС (0,5)
КЖС (0,8) / ОС (0,5)
ОС (0,5) / ОС (0,5)

Разделитель

Основной элемент, используется для разделения коаксиального дымоотвода на дымоход и воздуховод.

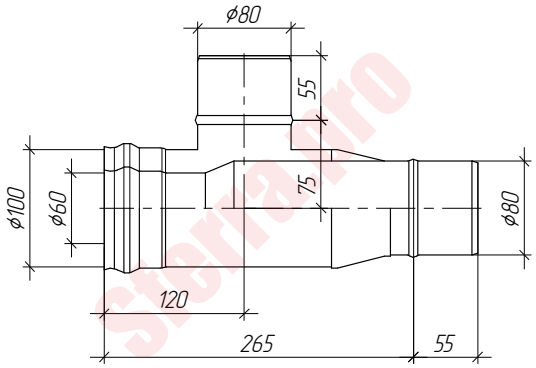

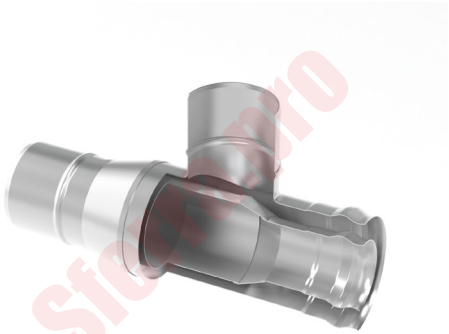

ЖС - Жаростойкая сталь используется при непрерывной эксплуатации до 700°С, периодической эксплуатации до 815°С.
КЖС - Кислотно-жаростойкая сталь используется при непрерывной эксплуатации до 800°С, периодической эксплуатации до 900°С.
ОС - Оцинкованная сталь, используется при температурах до 110°С.

Sferra
steel systems

Защитные, декоративные и крепежные элементы

Потолочно-проходной узел складной

Потолочно-проходной узел (ППУ) складной — защитный элемент, используется в качестве разделки дымового канала, установленного в потолочном перекрытии из горючего материала. Конструкция цельная. Подготовка изделия к эксплуатации производится непосредственно на объекте.

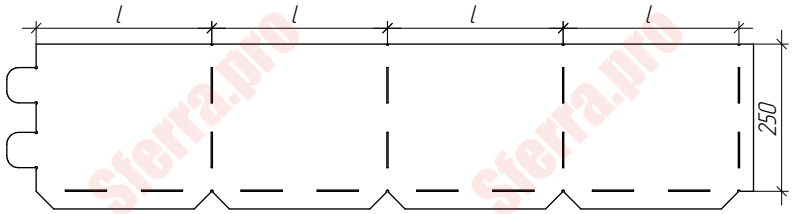

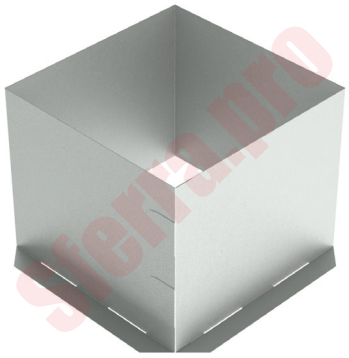

	300×300	400×400	500×500	600×600
l	300	400	500	600

Варианты материалов, (мм):
ОС (0,5)

Потолочно-проходной узел сборный

Потолочно-проходной узел (ППУ) сборный — защитный элемент используется в качестве разделки дымового канала, установленного в потолочном перекрытии из горючего материала. Конструкция сборная 380×380 мм. Сборка изделия производится непосредственно на объекте.

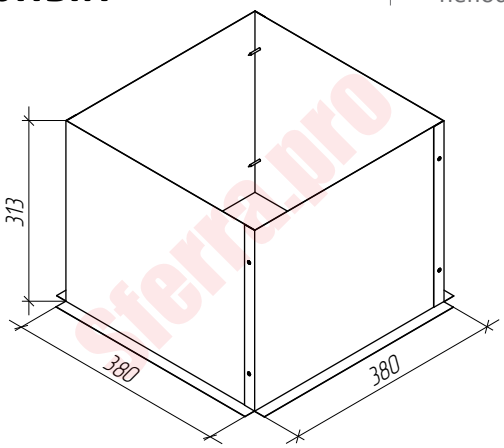

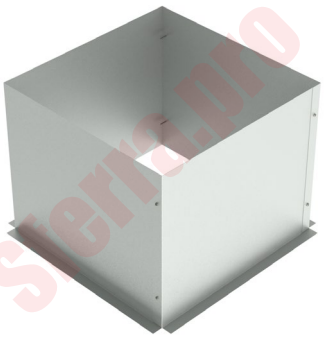

Варианты материалов, (мм):
ОС (0,5)

Потолочно-проходной узел утепленный

То же что ППУ, при этом защитная функция устройства усилена путем заполнения его двухконтурной стенки негорючим материалом. Изделие готово к эксплуатации.

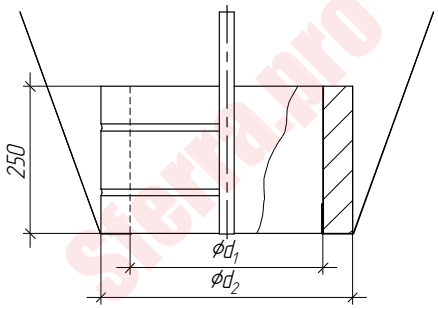

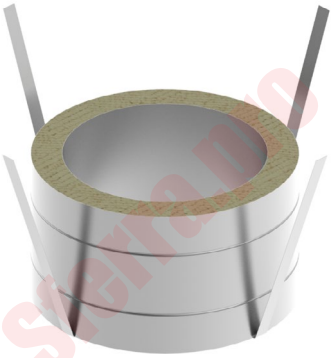

	330/430	400/500	500/600
$Ød_1$	330	400	500
$Ød_2$	430	500	600

Варианты материалов, (мм):
ОС (0,5)

ОС - Оцинкованная сталь, используется при температурах до 110°С.

Фланец декоративный

Декоративно-защитный элемент, используется в местах разделки дымового канала, установленного в проемах стен, перекрытий и перегородок. В случае если стена, перекрытие или перегородка из горючих материалов, следует предусматривать использование листа из негорючего материала толщиной 10 мм, полностью заполняющего внутреннюю полость декоративного фланца.

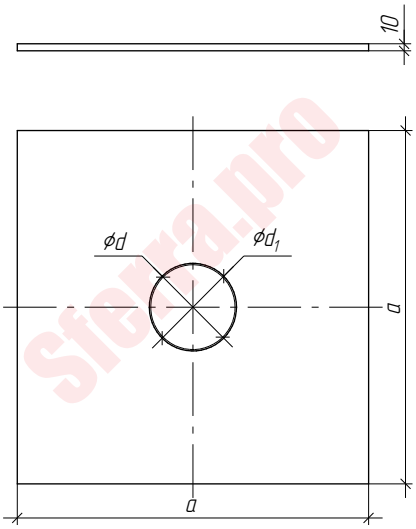

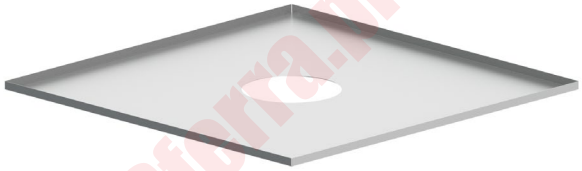

Варианты материалов, (мм):

ОС (0,5)
ЗС (0,5)

a \ d	80	100	110	115	120	130	140	150	160	180	200	220	230	250	280	300	350	400	450	500
200	d1=84	d1=104	d1=114	d1=119	d1=124	d1=134	d1=144	d1=154	d1=164	d1=184	d1=204	d1=224	d1=234	d1=254	d1=284	d1=304	d1=354	d1=404	d1=454	d1=504
300																				
400																				
500																				
700																				

Фланец декоративный утепленный

То же что фланец декоративный, при этом с усиленной защитной функцией.

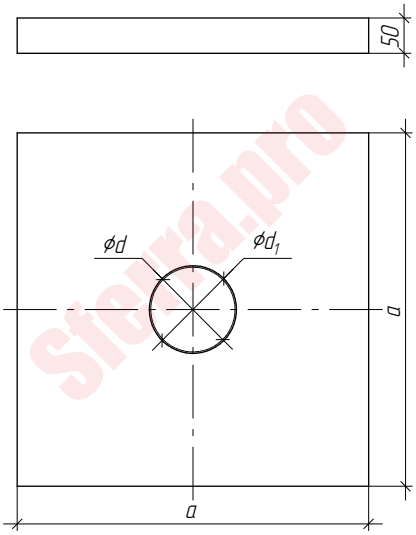

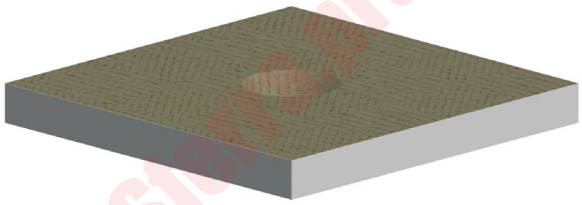

Варианты материалов, (мм):

ОС (0,5)
ЗС (0,5)

a \ d	80	100	110	115	120	130	140	150	160	180	200	220	230	250	280	300	350	400	450	500
200	d1=84	d1=104	d1=114	d1=119	d1=124	d1=134	d1=144	d1=154	d1=164	d1=184	d1=204	d1=224	d1=234	d1=254	d1=284	d1=304	d1=354	d1=404	d1=454	d1=504
300																				
400																				
500																				
700																				

ОС - Оцинкованная сталь, используется при температурах до 110°С.
ЗС - Зеркальная сталь, используется при температурах до 815°С.

Проход кровли

0°-180°

Декоративный защитный элемент, применяется с юбкой в целях предотвращения попадания атмосферных осадков в проем кровли, в котором расположен дымовой канал. Используется при плоской крыше.

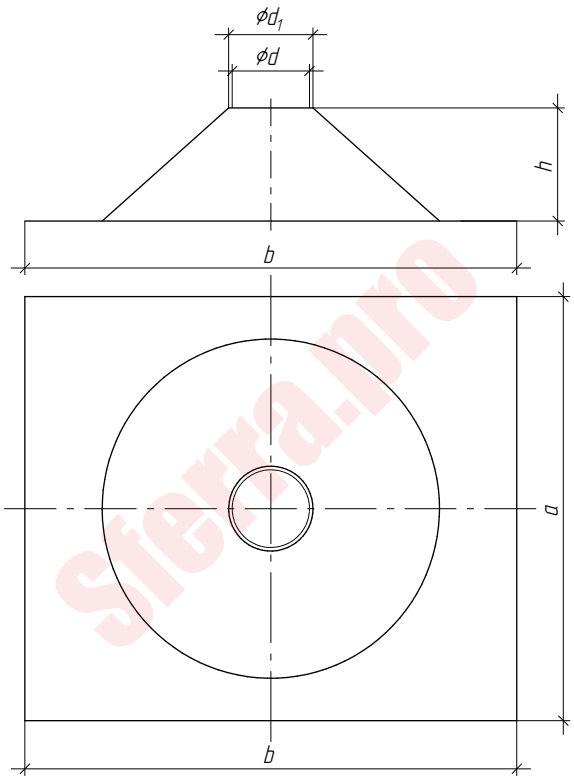

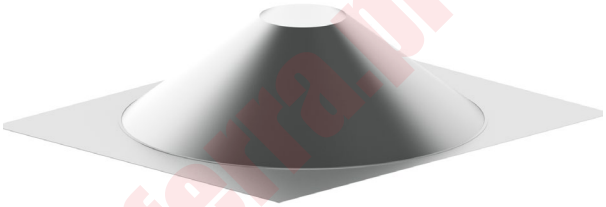

Sferra.pro

Ød	80	100	110	115	120	130	140	150	160	180	200	220	230	250	280
$Ød_1$	90	110	120	125	130	140	150	160	170	190	210	230	240	260	290
h	160														
a	600										700				
b	700										700				

Ød	300	350	400	450	500	550	600	650	700	750	800	850	900	950	1000
$Ød_1$	310	360	410	460	510	560	610	660	710	760	810	860	910	960	1010
h	160					250									
a	800		1000								1250				
b	800		1000								1250				

Варианты материалов, (мм):

ЖС (0,5)
ОС (0,5)
ЗС (0,5)

ЖС - Жаростойкая сталь используется при непрерывной эксплуатации до 700°С, периодической эксплуатации до 815°С.
ОС - Оцинкованная сталь, используется при температурах до 110°С.
ЗС - Зеркальная сталь, используется при температурах до 815°С.

Проход кровли

15°; 30°; 45°; 60°

Декоративный защитный элемент, применяется с юбкой в целях предотвращения попадания атмосферных осадков в проем кровли, в котором расположен дымовой канал.

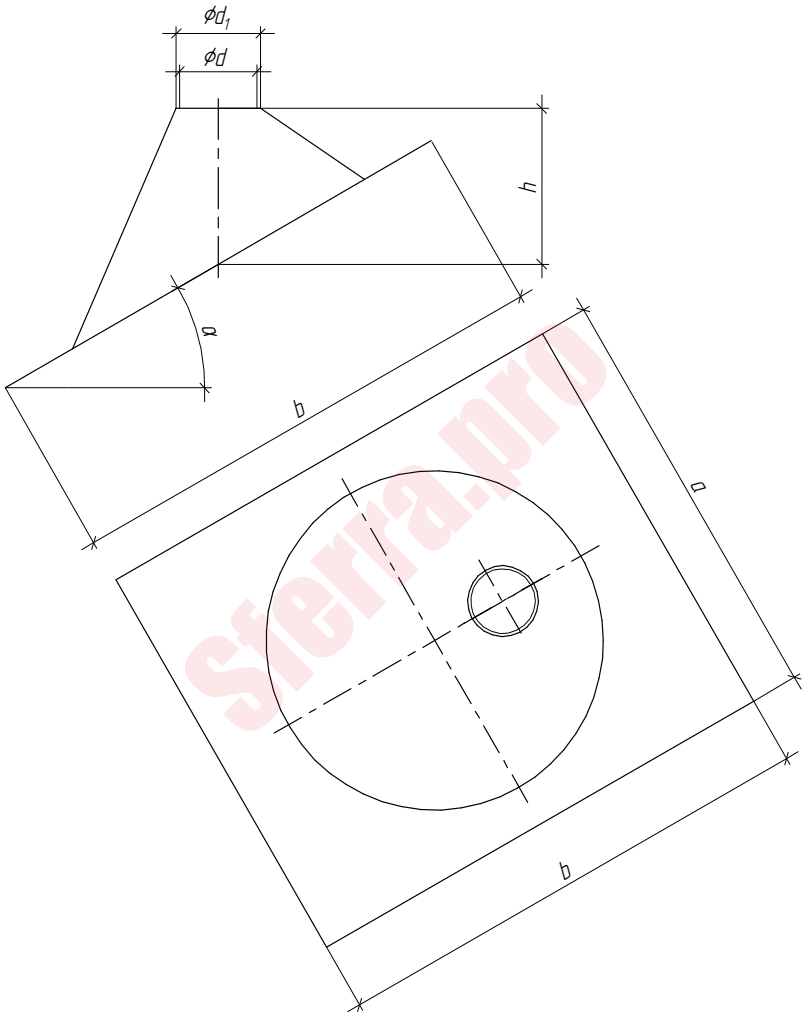

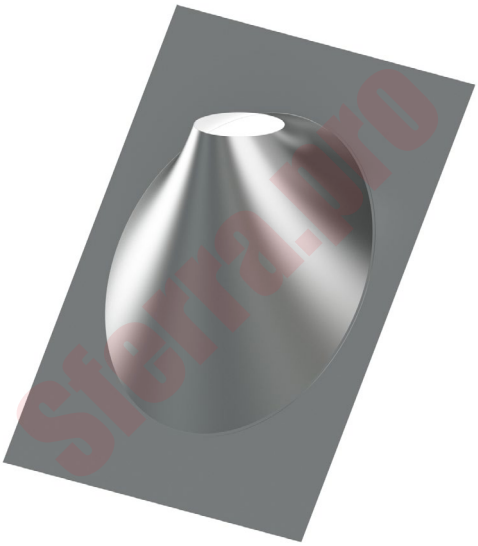

α	Ød	80	100	110	115	120	130	140	150	160	180	200	220	230	250	280	300	350
15°	$Ød_1$	90	110	120	125	130	140	150	160	170	190	210	230	240	260	290	310	360
	h	176	179	180	181	182	183	184	186	187	190	193	196	197	200	204	206	213
	a	600								700							800	
	b	700								700							800	
30°	$Ød_1$	90	110	120	125	130	140	150	160	170	190	210	230	240	260	290	310	360
	h	208	214	220	220	220	222	225	228	231	237	243	248	251	257	266	271	286
	a	600								700							800	
	b	700								700							800	
45°	$Ød_1$	90	110	120	125	130	140	150	160	170	190	210	230	240	260	290	310	360
	h	266	276	284	286	286	291	296	301	306	316	326	336	341	351	366	376	401
	a	600								700							800	
	b	700								700							800	
60°	$Ød_1$	90	110	120	125	130	140	150	160	170	190	210	230	240	260			
	h	389	407	415	420	424	433	441	450	459	479	493	510	519	537			
	a	600								700							800	
	b	700								700							800	

Варианты материалов, (мм):

ЖС (0,5)
ОС (0,5)
ЗС (0,5)

ЖС - Жаростойкая сталь используется при непрерывной эксплуатации до 700°С, периодической эксплуатации до 815°С.
ОС - Оцинкованная сталь, используется при температурах до 110°С.
ЗС - Зеркальная сталь, используется при температурах до 815°С.

Хомут узкий

тип 1

Крепежный элемент, используется для фиксации соединения модулей дымового канала, для соединения «раструб».

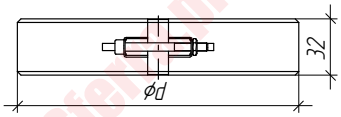

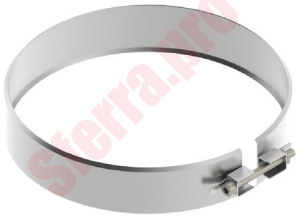

Ød	80	100	110	115	120	130	140	150	160	180	200	220	230	250	280	300

Варианты материалов, (мм):

ЖС (0,5)

Хомут узкий

тип 2

Крепежный элемент, используется для фиксации соединения модулей дымового канала, для соединения «зиг».

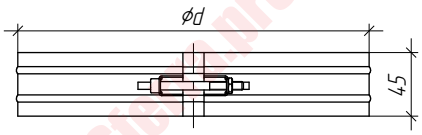

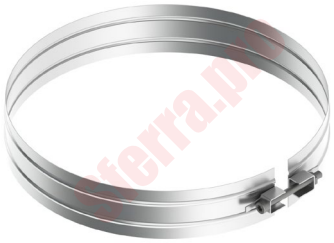

Ød	350	400	450	500	550	600	650	700	750	800	850	900	950	1000

Варианты материалов, (мм):

ЖС (0,5)

Хомут широкий

Крепежный элемент, используется для более усиленной фиксации соединения модулей дымового канала, для соединения «зиг».

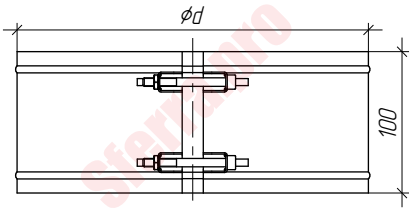

Ød	350	400	450	500	550	600	650	700	750	800	850	900	950	1000

Варианты материалов, (мм):

ЖС (0,5)

ЖС - Жаростойкая сталь используется при непрерывной эксплуатации до 700°С, периодической эксплуатации до 815°С.

Хомут под растяжку

на 2 стороны

Крепежный элемент, используется для обеспечения троссового крепления дымового канала. Может использоваться в комбинации со стойкой хомута для крепления дымового канала к стене.

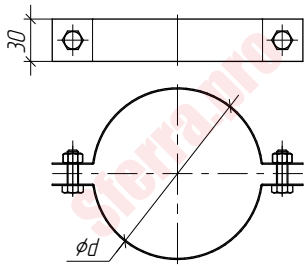

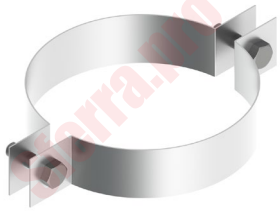

Ød	80	100	110	115	120	130	140	150	160	180	200	220	230	250	280
Ød	300	350	400	450	500	550	600	650	700	750	800	850	900	1000	

Варианты материалов, (мм):

ЖС (1,0)

Хомут под растяжку

на 3 стороны

Крепежный элемент, используется для обеспечения тросового крепления дымового канала.

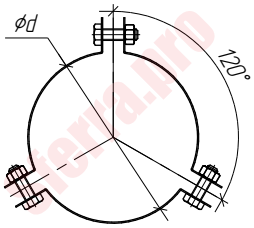

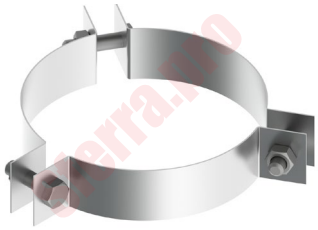

Ød	80	100	110	115	120	130	140	150	160	180	200	220	230	250	280
Ød	300	350	400	450	500	550	600	650	700	750	800	850	900	1000	

Варианты материалов, (мм):

ЖС (1,0)

Стойка хомута

Крепежный элемент, используется только в комбинации с хомутом под растяжку на 2 стороны, в целях крепления дымового канала к стене здания. Изделие из 2-х частей.

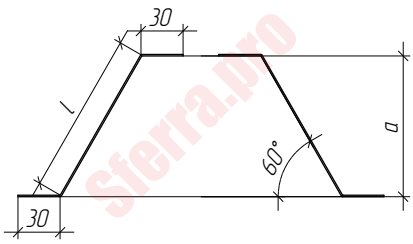

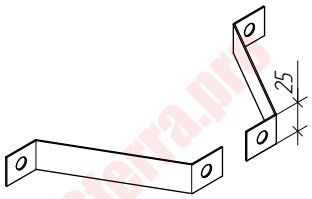

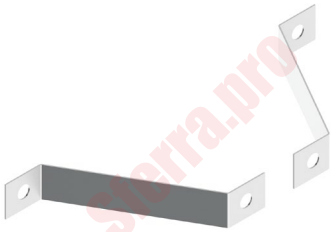

a	100	150	200	250	300	350	400	450	500	550	600	650	700	750	800
l	175	233	291	349	406	464	522	580	637	695	753	811	868	926	984

Варианты материалов, (мм):

ЖС (1,0)

ЖС - Жаростойкая сталь используется при непрерывной эксплуатации до 700°С, периодической эксплуатации до 815°С.

Крепление стеновое
тип 1

Крепежный элемент, используется только в комбинации с кронштейном настенным (стр. 54) для крепления дымового канала к стене здания.

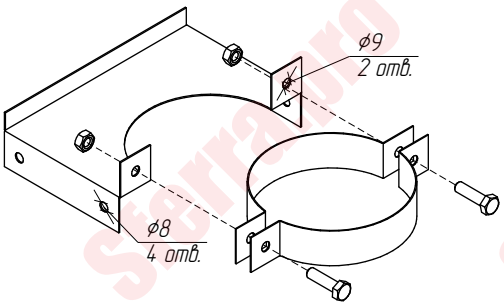

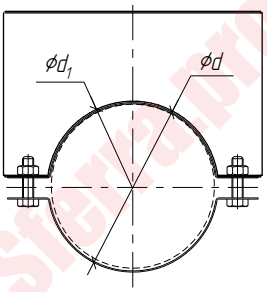

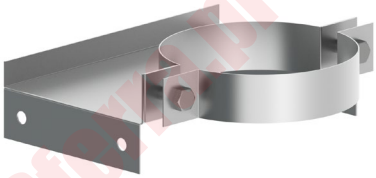

Варианты материалов, (мм):

ЖС (1,0)

Ød	80	100	110	115	120	130	140	150	160	180	200	220	230	250	280	300	350	400	450	500
$Ød_1$	84	104	114	119	124	134	144	154	164	184	204	224	234	254	284	304	354	404	454	504

Крепление стеновое
тип 2

Крепежный элемент, используется для крепления дымового канала к стене здания с возможностью регулирования расстояния от стенки дымохода до стены здания.

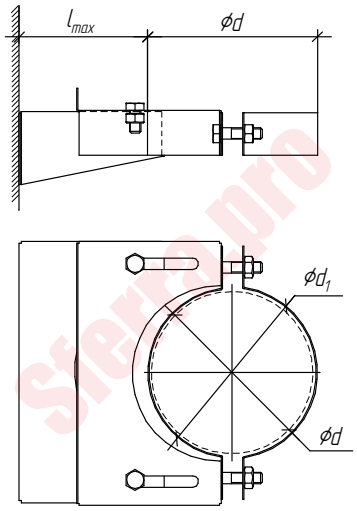

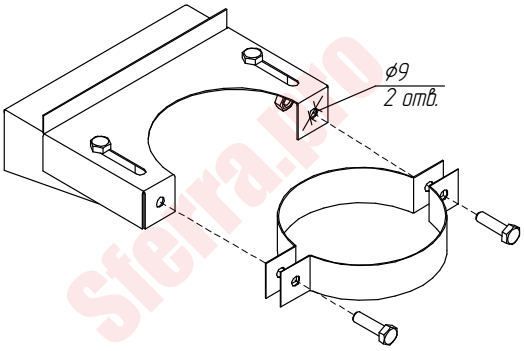

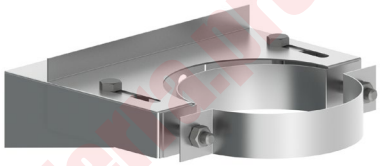

Варианты материалов, (мм):

ЖС (1,0)

Ød	80	100	110	115	120	130	140	150	160	180	200	220	230	250	280	300	350	400	450	500
$Ød_1$	84	104	114	119	124	134	144	154	164	184	204	224	234	254	284	304	354	404	454	504
l max	74	81	84	86	87	91	94	97	101	107	114	121	124	131	141	147	164	181	197	214

ЖС - Жаростойкая сталь используется при непрерывной эксплуатации до 700°С, периодической эксплуатации до 815°С.

Крепление стеновое

тип 3

Компактный крепежный элемент, используется для крепления дымового канала к стене здания или шахты.

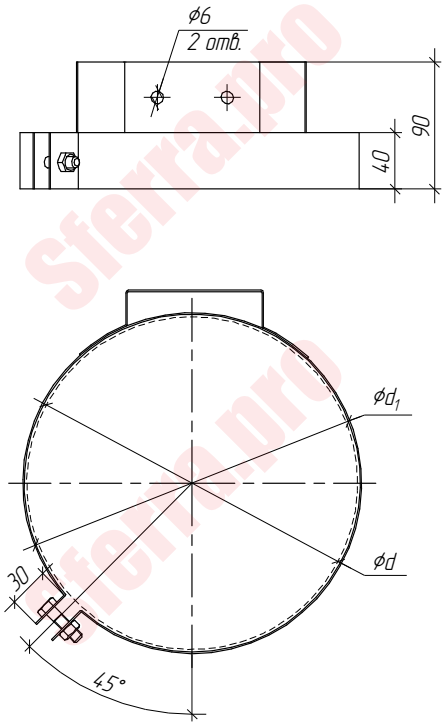

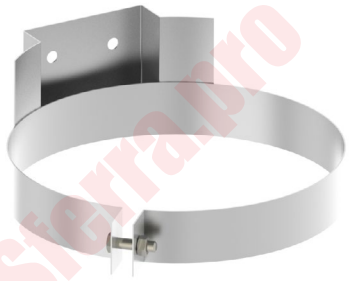

Варианты материалов, (мм):

ЖС (1,0)

Ød	80	100	110	115	120	130	140	150	160	180	200	220	230	250	280	300	350	400	450	500
$Ød_1$	84	104	114	119	124	134	144	154	164	184	204	224	234	254	284	304	354	404	454	504

Хомут дистанционный

Крепежный элемент для выравнивания дымового канала относительно центра, расположенного в дымовой шахте.

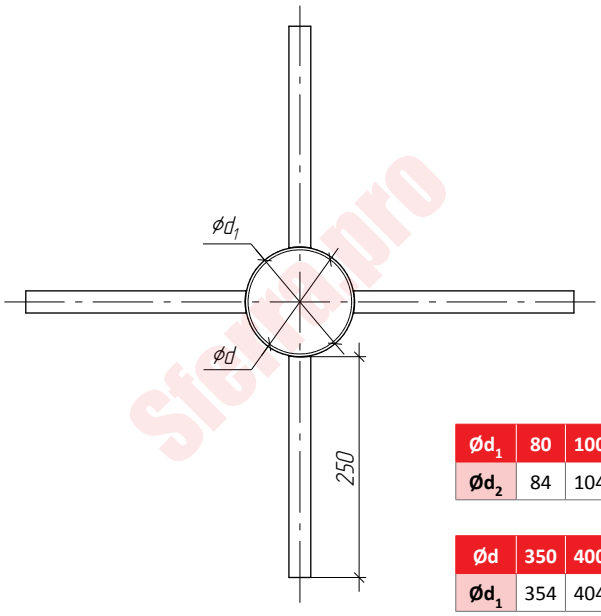

Варианты материалов, (мм):

ЖС (0,5)

$Ød_1$	80	100	110	115	120	130	140	150	160	180	200	220	230	250	280	300
$Ød_2$	84	104	114	119	124	134	144	154	164	184	204	224	234	254	284	304

Ød	350	400	450	500	550	600	650	700	750	800	850	900
$Ød_1$	354	404	454	504	554	604	654	704	754	804	854	904

ЖС - Жаростойкая сталь используется при непрерывной эксплуатации до 700°С, периодической эксплуатации до 815°С.
ЧС - Черная сталь.

Консоль настенная

Крепежно-силовой элемент, используется в комбинации с опорной пластиной (стр. 25, 34, 42, 43) в составе опорной конструкции. Изделие из 2-х частей.

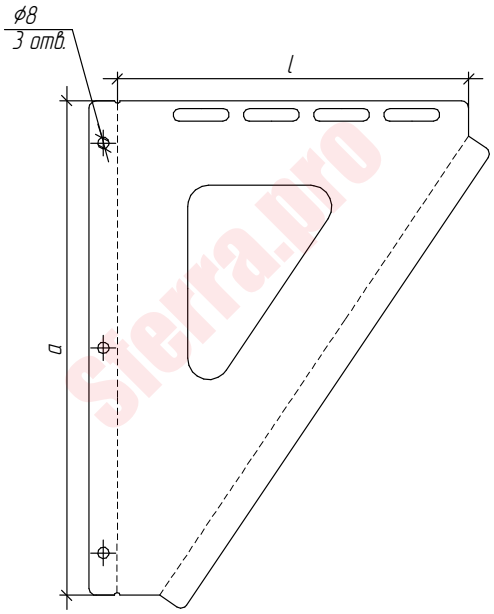

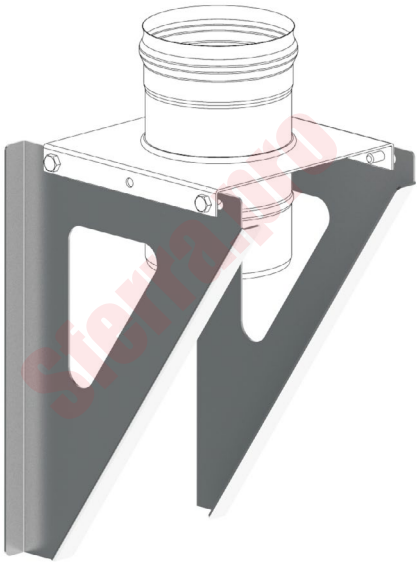

l	250	300	350	400	450	500	550	600	700	800	900	1000
a	313	375	438	500	563	625	688	750	875	1000	1125	1250

Варианты материалов, (мм):

ЖС (2,0)
ЧС (2,0)

Кронштейн настенный

Крепежный элемент, используется только в комбинации с креплением стеновым тип 1 (стр. 52), для крепления дымового канала к стене здания. Изделие из 2-х частей. Не предназначено для выполнения опорной функции.

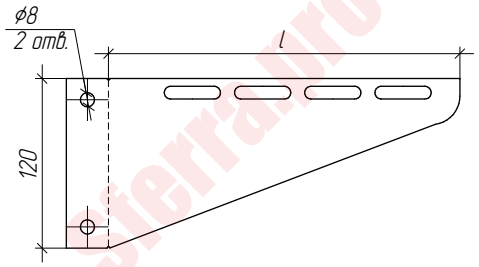

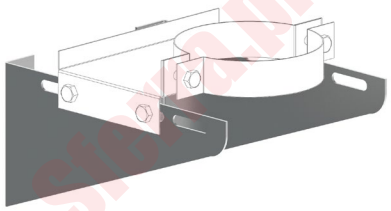

l	250	300	350	400	450	500	550	600	700	800	900

Варианты материалов, (мм):

ЖС (2,0)
ЧС (2,0)

ЖС - Жаростойкая сталь, используется при температурах до 815°С.
ОС - Оцинкованная сталь, используется при температурах до 110°С.

Юбка узкая

Защитный элемент, применяется с проходом кровли (стр. 48, 49) в целях предотвращения попадания атмосферных осадков в проем кровли, в котором расположен дымовой канал. Герметизацию стыков рекомендуется производить с помощью высокотемпературного герметика.

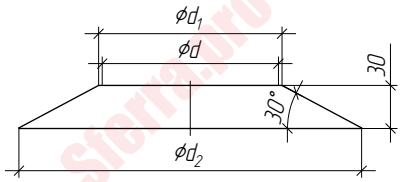

Варианты материалов, (мм):

ЖС (0,5)
ОС (0,5)

Ød	80	100	110	115	120	130	140	150	160	180	200	220	230	250	280	300	350	400	450	500	550
$Ød_1$	83	103	113	118	123	133	143	153	163	183	203	223	233	253	283	303	353	403	453	503	553
$Ød_2$	183	203	213	218	223	233	243	253	263	283	303	323	333	353	383	403	453	503	553	603	653

Юбка широкая

Защитный элемент, применяется с проходом кровли (стр. 48, 49) в целях предотвращения попадания атмосферных осадков в проем кровли, в котором расположен дымовой канал. Герметизацию стыков рекомендуется производить с помощью высокотемпературного герметика.

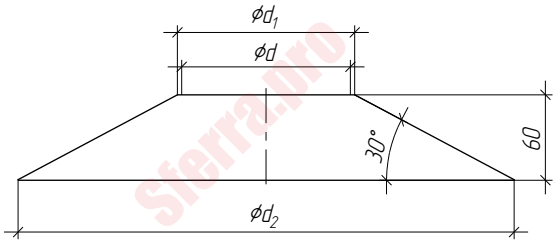

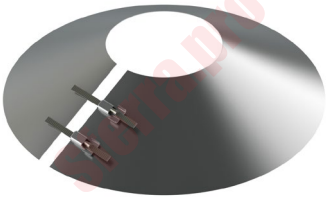

Варианты материалов, (мм):

ЖС (0,5)
ОС (0,5)

Ød	80	100	110	115	120	130	140	150	160	180	200	220	230	250	280	300	350	400	450	500	550
$Ød_1$	83	103	113	118	123	133	143	153	163	183	203	223	233	253	283	303	353	403	453	503	553
$Ød_2$	283	303	313	318	323	333	343	353	363	383	403	423	433	453	483	503	553	603	653	703	753

Притопочный лист

Декоративно-защитный элемент, используется для обеспечения пожарной безопасности напольной зоны перед топочной частью печи или котла.

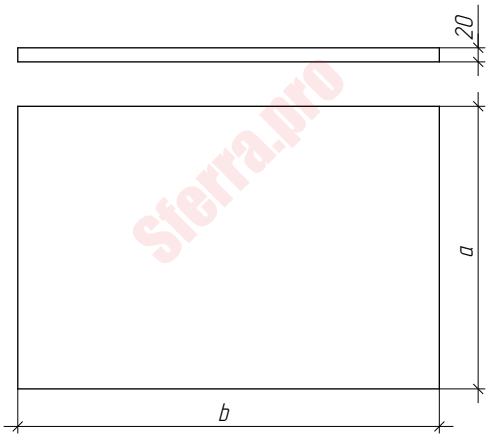

Варианты материалов, (мм):

ЗС (0,5)
ОС (0,5)

a	400	500	400	500	400	500	600
b	600		800		1000		

ЗС - Зеркальная сталь, используется при температурах до 815°С.
ОС - Оцинкованная сталь, используется при температурах до 110°С.

Экран защитный

Декоративно-защитный элемент, устанавливается на зоны, подверженные нагреву. В случае если стена, перекрытие или перегородка выполнена из горючих материалов, следует предусматривать использование листа из негорючего материала толщиной 10 мм, полностью заполняющего внутреннюю полость экрана.

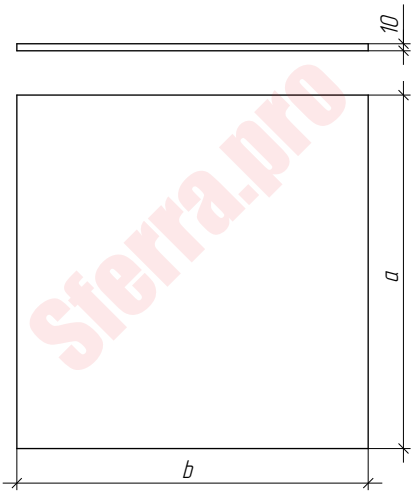

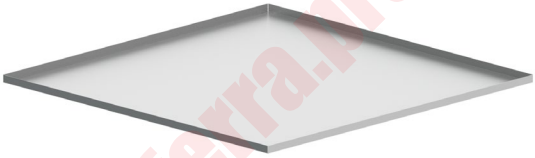

a	500	600	1000
b	500	1000	

Варианты материалов, (мм):

3С (0,5)
ОС (0,5)

Крепление под растяжку

Крепежный элемент, устанавливается на кровлю или прочую поверхность для обеспечения тросового крепления дымового канала.

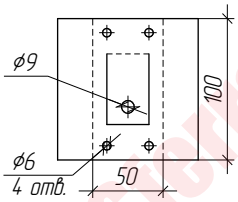

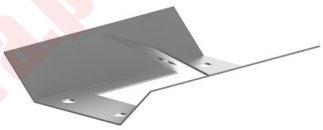

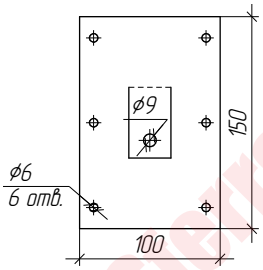

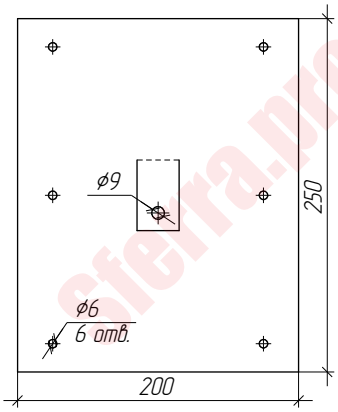

Варианты материалов, (мм):

ЖС (2,0)
ЧС (2,0)

ЖС - Жаростойкая сталь используется при непрерывной эксплуатации до 700°С, периодической эксплуатации до 815°С.

Sferra.pro

Sferra
steel systems

Баки для воды

Бак на трубе овальный

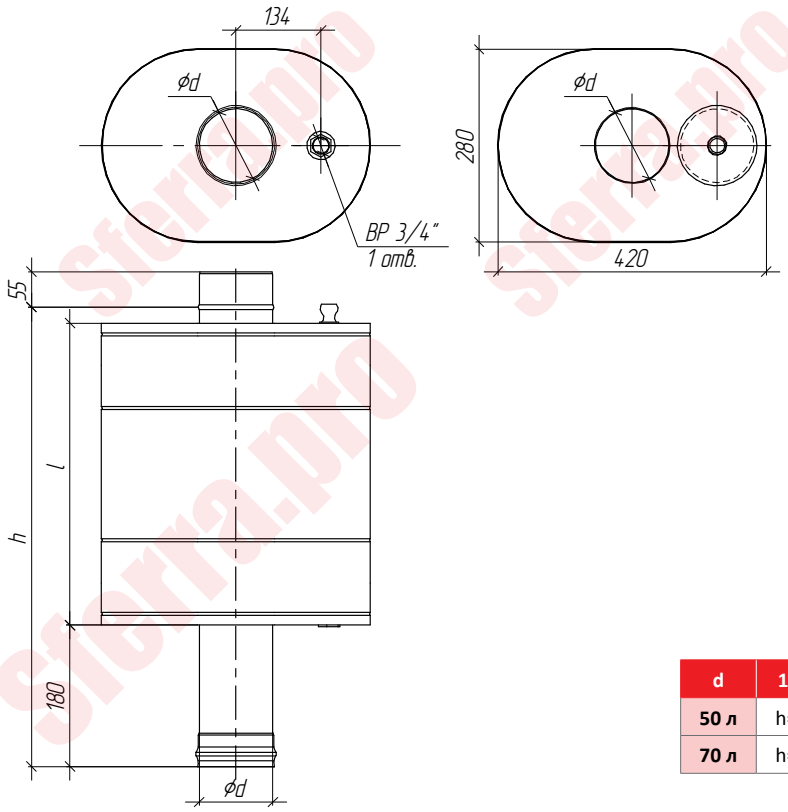

d	115	120
50 л	h=745; l=550	
70 л	h=895; l=700	

Варианты материалов, (мм):

ЖС (0,8) / ЖС (0,5)
КЖС (0,8) / КЖС (0,5)

Бак на трубе «Трио»

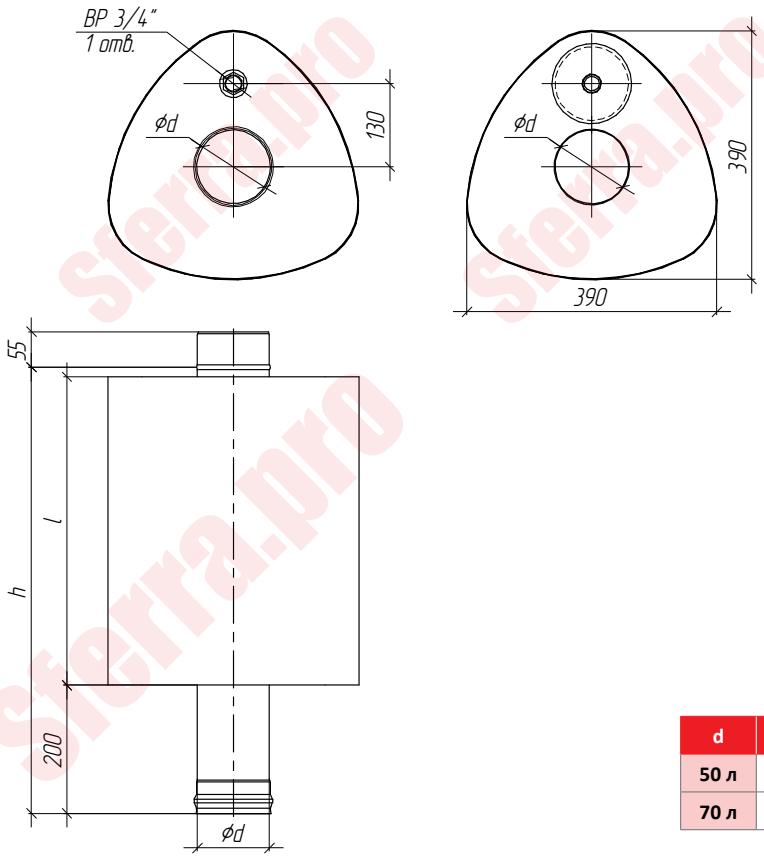

d	115	120
50 л	h=695; l=480	
70 л	h=895; l=670	

Варианты материалов, (мм):

ЖС (0,8) / ЖС (0,5)
КЖС (0,8) / КЖС (0,5)

ЖС - Жаростойкая сталь используется при непрерывной эксплуатации до 700°С, периодической эксплуатации до 815°С.
КЖС - Кислотно-жаростойкая сталь используется при непрерывной эксплуатации до 800°С, периодической эксплуатации до 900°С.

Бак на трубе «Квадро»

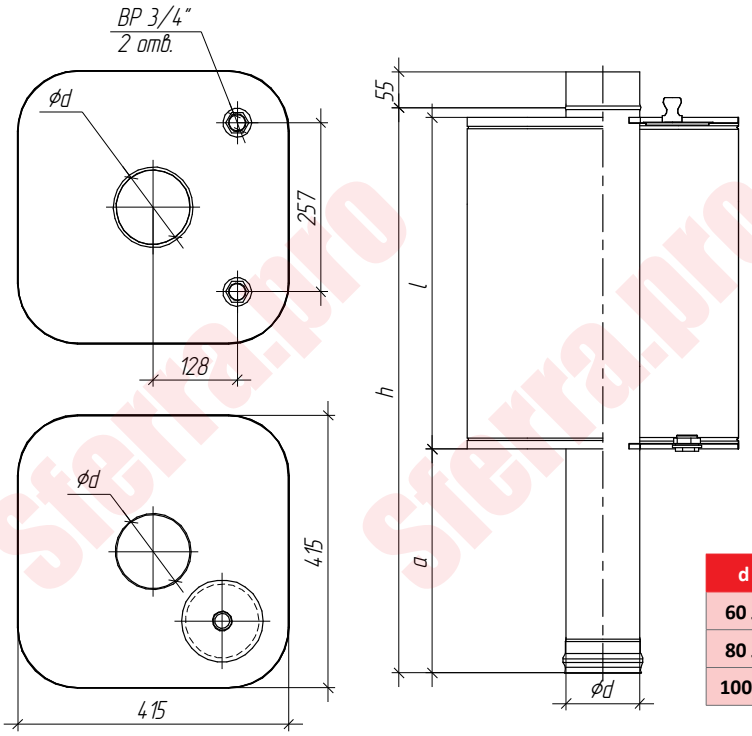

d	115	120
60 л	h=695; l=387; l=280	
80 л	h=825; l=516; l=280	
100 л	h=895; l=645; l=220	

Варианты материалов, (мм):

ЖС (0,8) / ЖС (0,5)
КЖС (0,8) / КЖС (0,5)

Бак на трубе «Зебра»

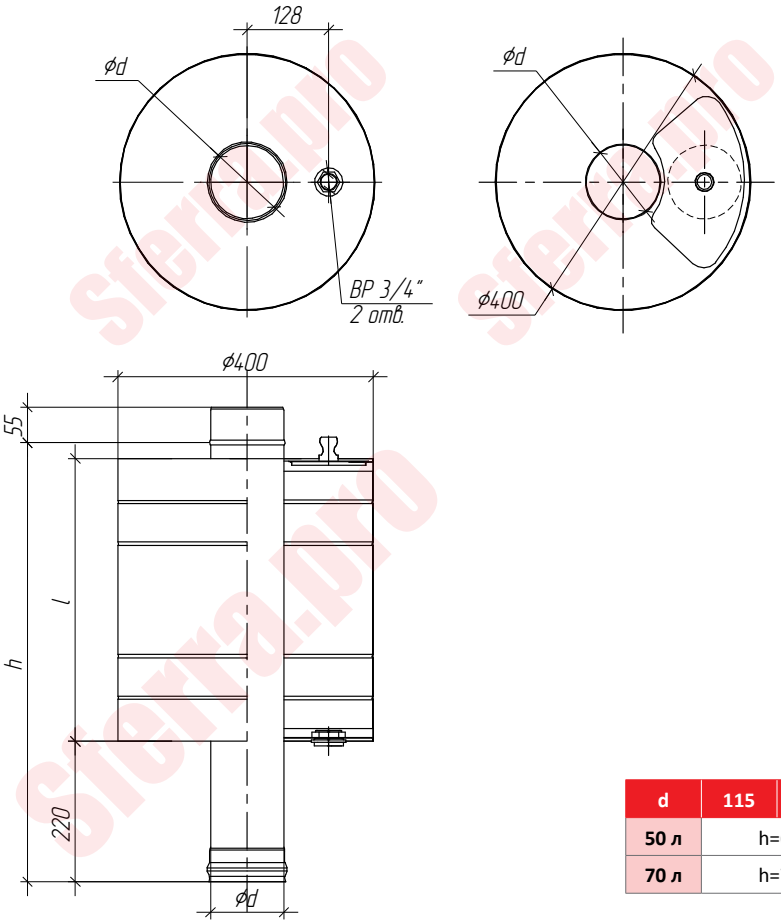

d	115	120	150
50 л	h=645; l=400		
70 л	h=795; l=560		

Варианты материалов, (мм):

ЖС (0,8) / ЖС (0,5)
КЖС (0,8) / КЖС (0,5)

ЖС - Жаростойкая сталь используется при непрерывной эксплуатации до 700°С, периодической эксплуатации до 815°С.
КЖС - Кислотно-жаростойкая сталь используется при непрерывной эксплуатации до 800°С, периодической эксплуатации до 900°С.

Бак на трубе со смещенной осью

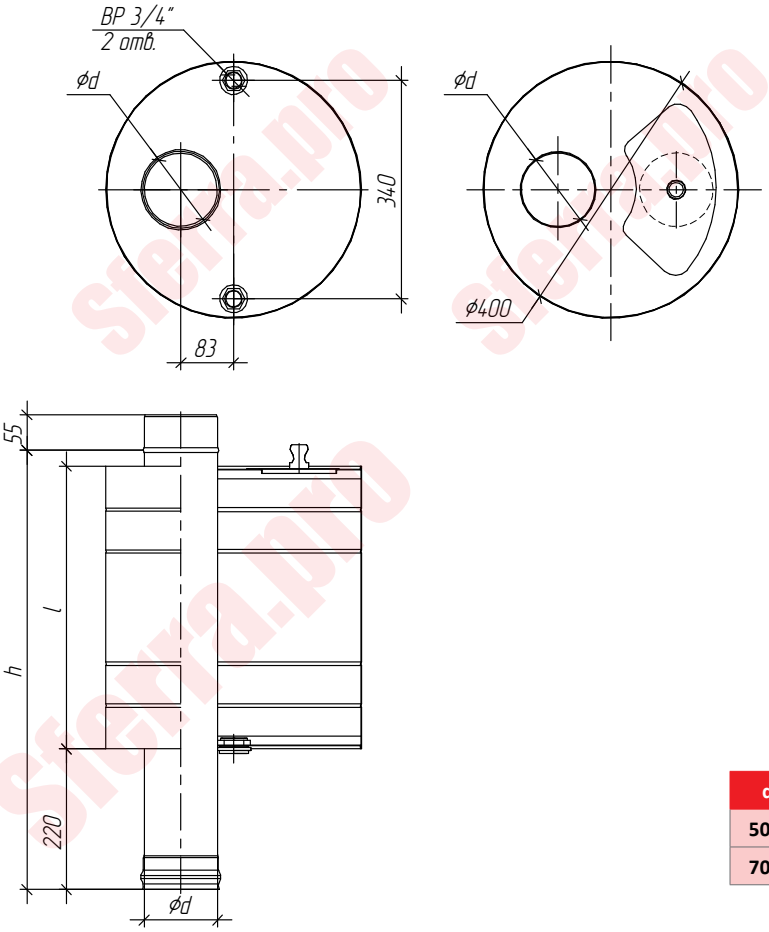

d	115	120
50 л	h=645; l=400	
70 л	h=795; l=560	

Варианты материалов, (мм):

ЖС (0,8) / ЖС (0,5)
КЖС (0,8) / КЖС (0,5)

Бак навесной овальный

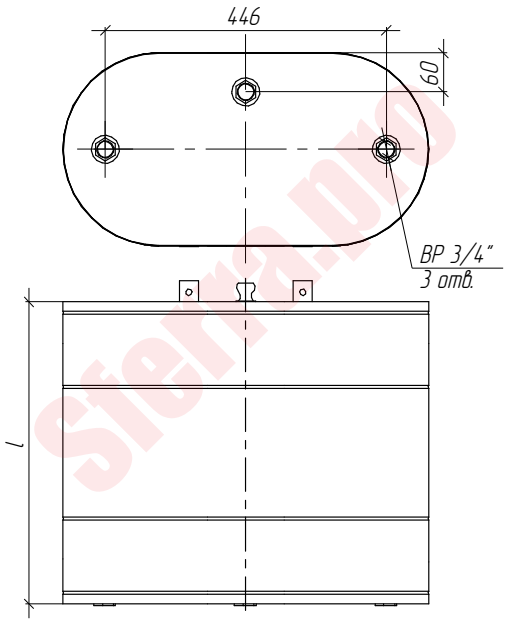

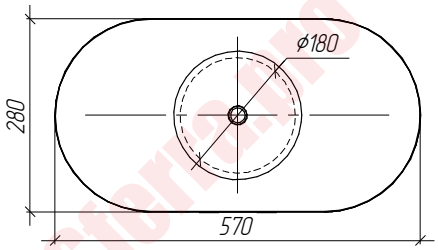

Объем	60 л	80 л	100 л
l	425	570	710

Варианты материалов, (мм):

ЖС (0,8) / ЖС (0,5)
КЖС (0,8) / КЖС (0,5)

ЖС - Жаростойкая сталь используется при непрерывной эксплуатации до 700°С, периодической эксплуатации до 815°С.
КЖС - Кислотно-жаростойкая сталь используется при непрерывной эксплуатации до 800°С, периодической эксплуатации до 900°С.

Теплообменник, 8 л

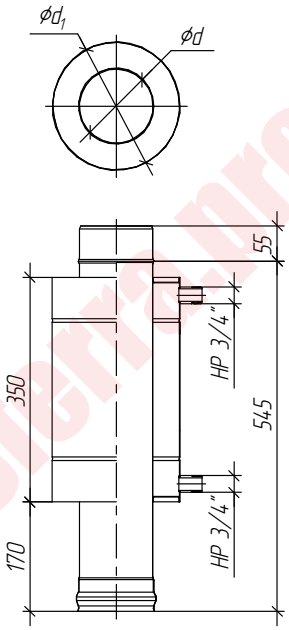

Ød	115	120	150
Ød1	200	200	250

Варианты материалов, (мм):

ЖС(0,8)
КЖС(0,8)

ЖС - Жаростойкая сталь используется при непрерывной эксплуатации до 700°С, периодической эксплуатации до 815°С.
КЖС - Кислотно-жаростойкая сталь используется при непрерывной эксплуатации до 800°С, периодической эксплуатации до 900°С.